Načrtovanje in gradnja

Samostojni požarno odporni stropi

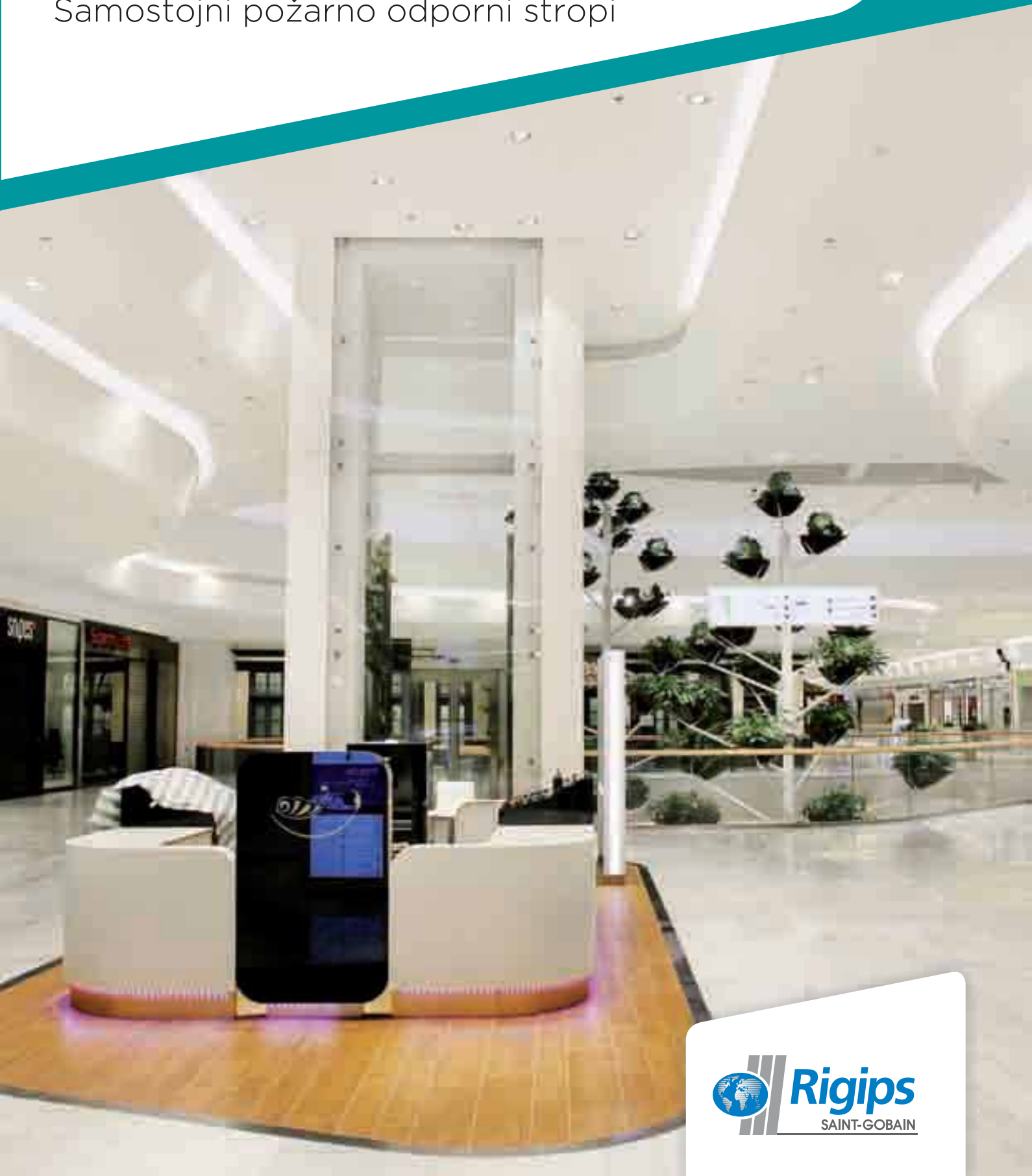

Rigips
SAINT-GOBAIN

RIGIPS sistemi zagotavljajo kvaliteto in varnost konstrukcij. Tako za Vas, kot za Vaše stranke.

S sistemi RIGIPS ste se modro odločili za kompletne rešitve gradbenega segmenta od enega ponudnika. Komponente sistemov in proizvodov so med seboj usklajeni, kar Vam zagotavlja kvaliteto in varnost pri izvedbi, v največji možni meri. Tako boste izpolnili svoje visoke zahteve po solidni gradnji, kot tudi zahteve investitorja po udobju, gospodarnosti, ekonomičnosti in trajnosti.

Testirane in v praksi preizkušene RIGIPS sistemske rešitve, nudijo odlično funkcionalnost in premorejo lastnosti, ki so nad zakonskimi standardi in normami. Kvaliteta brez kompromisov - zagotavljamo jo z lastno nenehno kontrolo proizvodnje in tudi s kontrolo neodvisnih, zunanjih institucij za preverjanje kvalitete (ISO 9001).

Ne glede ali je arhitekt, razvojni inženir, izvajalec ali prodajalec gradbenega materiala. S sistemi suho montažne gradnje znamke RIGIPS ste se odločili za sistemske rešitve, ki nudijo v največji meri varnost, preizkušeno znamko sistema in obširne servisne ponudbe, ki Vaše delo učinkovito podpirajo. Sem štejemo predvsem:

- **Testirana zanesljivost med seboj usklajenih sistemskih komponent**
- **Kvaliteta in lastnosti so nas normiranimi standardi**
- **Posebne svetovalne storitve za arhitekte in projektante**
- **Tehnično svetovanje (tudi na gradbiščih) in tehnična služba za stranke**
- **Obširna klasifikacijska poročila, atesti in dovoljenja za uporabo**
- **Naše stranke imajo dostopd do brezplačnih orodij, kot so CADs, App, izračun požarne zaščite, izračun količin**
- **Obširen program izobraževanja**

Vse informacije o Vaših RIGIPS sistemskih prednostih najdete na spletni strani www.rigips.com

Naslovna slika: Trophy zmagovalec 2013, Foto: Walter Luttenberger

Samostojni požarno odporni stropi

	Nova št. sistema	Stara št. sistema	Stran
Spuščen strop z dvonivojsko kovinsko podkonstrukcijo	**SD1**		
Požarna obremenitev od spodaj – z Rigips ognjeodporno ploščo RF oz. Rigips Die Dicke RF	SD11RF	4.10.13/22	SD 2
Požarna obremenitev od spodaj – z Rigidur H mavčno vlakneno ploščo	SD11RH	4.10.61	SD 4
Požarna obremenitev od spodaj – z Aquaroc cementno ploščo	SD11AR	–	SD 6
Požarna obremenitev od zgoraj/spodaj – z Rigips ognjeodporno ploščo RF oz. Rigips Die Dicke RF	SD12RF	4.11.12/17/22	SD 8
Detajli	SD11-D-/SD12-D-		SD 10
Spuščen strop z enonivojsko kovinsko podkonstrukcijo	**SD2**		
Požarna obremenitev od spodaj – z Rigips ognjeodporno ploščo RF oz. Rigips Die Dicke RF	SD21RF	4.10.18/30	SD 24
Detajli	SD21-D-		SD 26
Stropna obloga z kovinsko podkonstrukcijo	**SD3**		
Požarna obremenitev od spodaj – z Rigips ognjeodporno ploščo RF oz. Rigips Die Dicke RF	SD31RF	4.10.15/41/42/43	SD 30
Detajli	SD31-D-		SD 32
Stropna obloga z enojno leseno podkonstrukcijo	**SD4**		
Požarna obremenitev od spodaj – z Rigips ognjeodporno ploščo RF oz. Rigips Die Dicke RF	SD41RF	4.10.15	SD 36
Stropna obloga z dvojno leseno podkonstrukcijo	**SD5**		
Požarna obremenitev od spodaj – z Rigips ognjeodporno ploščo RF oz. Rigips Die Dicke RF	SD51RF	4.10.11	SD 38

SD11RF

Samostojni požarno odporni stropi

(4.10.13, 4.10.22)

Spuščen strop z dvonivojsko kovinsko podkonstrukcijo

z Rigips ognjeodporno ploščo RF oz. Rigips Die Dicke RF

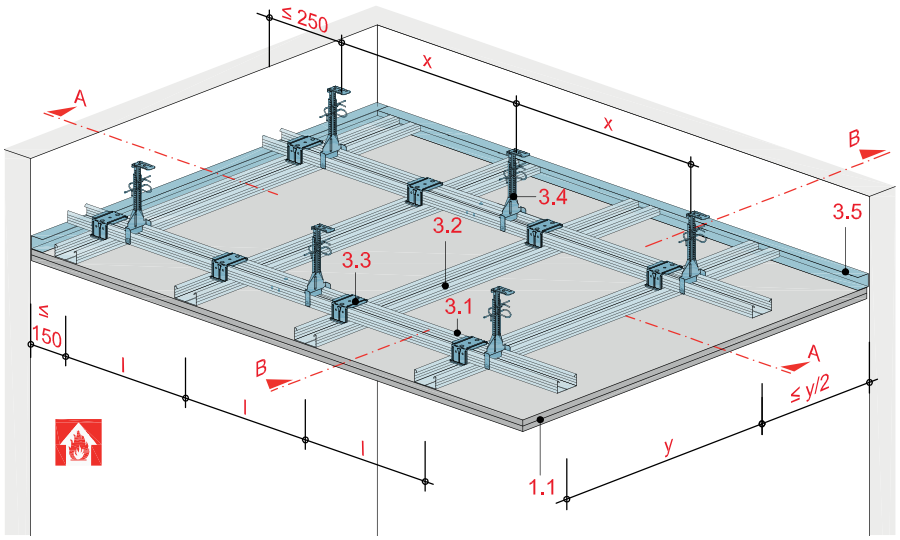

Tehnični podatki

Požarna obremenitev

od spodaj

(s strani prostora)

Požarna zaščita

EI 30 do EI 90

Teža brez dodatne obtežbe

cca. 19 do 41 kg/m²

Prerez A

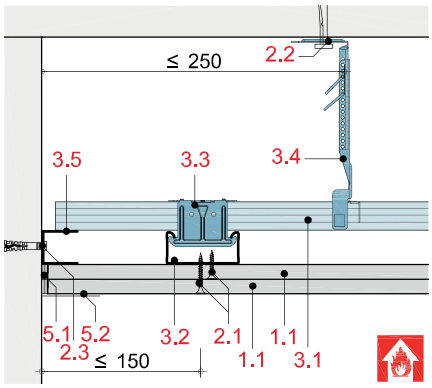

Prerez B

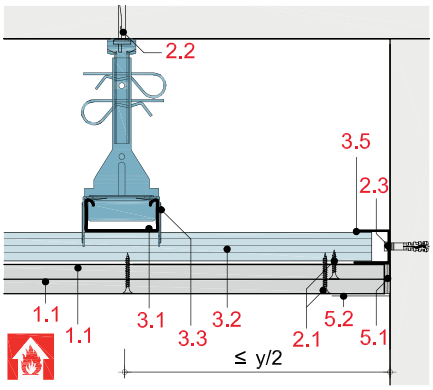

Napotek in razlaga

x = Osni razmak obešal
y = Osni razmak nosilnih profilov
l = Osni razmak montažnih profilov

Razmaki podkonstrukcije na obodu stropa veljajo za strope brez dodatnih obtežb.

Sestava sistema

1	Obloga	1.1	Rigips ognjeodporna plošča RF oz. Rigips Die Dicke RF
2	Pritrditev	2.1	Rigips hitrovgradni vijaki TN
		2.2	Pritrditev obešal, npr. Rigips DN klin za beton
		2.3	Pritrditev na obodu, npr. Rigips vijak z vložkom
3	Podkonstrukcija	3.1	Nosilni profil: RigiProfil stropni profil CD 60/27 oz. Rigips ojačitveni profil UA 50
		3.2	Montažni profil: RigiProfil stropni profil CD 60/27
		3.3	Povezovanje profilov: Rigips križna vez
		3.4	Obešalo: Rigips Nonius obešalni sistem
		3.5	Priključek: RigiProfil priključni profil UD 28 z tesnilnim trakom
4	Izolacija	4.1	Mineralna volna skladna z tabelo
5	Fugiranje	5.1	npr. fugirna masa VARIO, SUPER ali RIFINO TOP
		5.2	Rigips ojačitveni bandažni trak ali se alternativno vgradi Rigips Trennfix ločilni trak, v skladu z navodili za vgradnjo

Podrobna navodila

Detajli EI 90	
Stenski priključek	SD 10
Vgradnja škatel za svetila	SD 11
Vgradnja revizijskih vratic	SD 12
Dilatacije	SD 13
Izvedba prebojev "splinker" cevi in navojnih palic	SD 13
Montaža dodatnega vidnega stropa	SD 13

Največji osni razmaki podkonstrukcije

Obloga mm	Razmak obešal x mm	Osni razmak nos. profilov y mm	Osni razmak mont. profilov l mm	Mineralna volna položen sloj	Razred požarne odporno-sti
brez dodatne obtežbe					
1 x 20	750	850	400	dopustna brez zahtev	EI 30
2 x 12,5	750	850	400	dopustna brez zahtev	EI 30
2 x 15	750	850	400	dopustna brez zahtev	EI 60
2 x 20	600	750	400	dopustna brez zahtev	EI 90
3 x 15	600	750	400	dopustna brez zahtev	EI 90
z dodatno obtežbo ≤ 15 kg/m² (npr. dodaten viden strop)					
1 x 20	700	750	400	dopustna brez zahtev	EI 30
2 x 12,5	700	750	400	dopustna brez zahtev	EI 30
2 x 15	550	650	400	dopustna brez zahtev	EI 60
2 x 20	550	650	400	dopustna brez zahtev	EI 90
3 x 15	550	650	400	dopustna brez zahtev	EI 90

Teža spuščenega stropa

Obloga mm	Osni razmak nosilnih profilov y mm	Osni razmak montažnih profilov l mm	Teža kg/m²
1 x 20	850	400	21
2 x 12,5	850	400	23
2 x 15	850	400	26
2 x 20	750	400	39
3 x 15	750	400	39

Opomba

Dodatne obremenitve niso upoštevane.

Obešalni sistemi in povezovanje profilov

Obešalni sistem razreda nosilnosti 0,25 kN (EI 30)

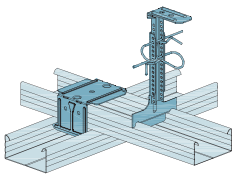

Rigips Nonius sistem spodnji del 0,25 kN z Rigips križno vezjo

Obešalni sistem razreda nosilnosti 0,40 kN (EI 60 - EI 90)

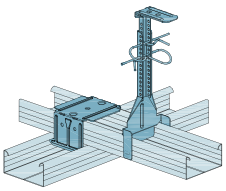

Rigips Nonius sistem spodnji del 0,4 kN z Rigips križno vezjo

Opomba

Da bi se lahko pritrdil dodaten viden strop, se mora pri podkonstrukciji spuščenega stropa uporabiti Rigips Nonius obešalni sistem razreda nosilnosti 0,40 kN in Rigips križna vez.
Obešala vidnega stropa se pritrdijo v montažne profile požarno zaščitnega stropa, pri tem pritrdilna točka ne sme biti težja od 10 kg.

SD11RH

Samostojni požarno odporni stropi

(4.10.61)

Spuščen strop z dvonivojsko kovinsko podkonstrukcijo

z Rigidur H mavčno vlakneno ploščo

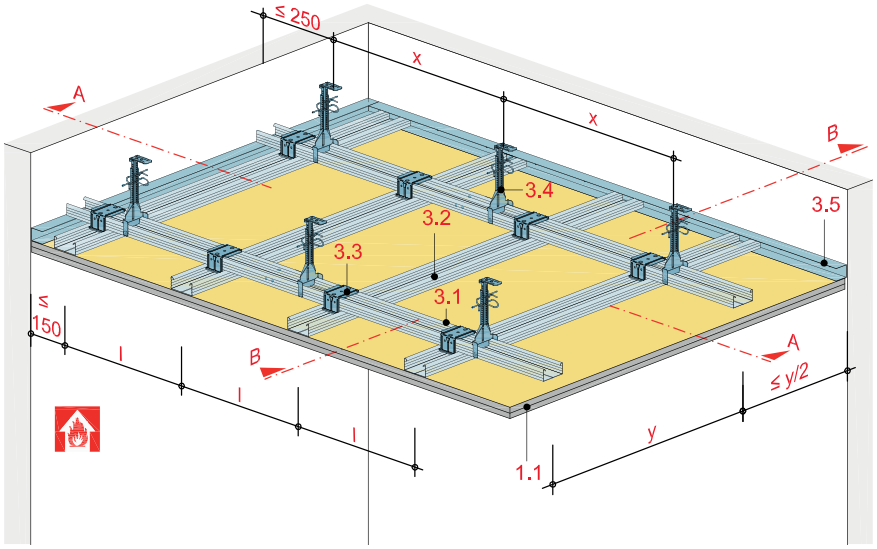

Tehnični podatki

Požarna obremenitev

od spodaj

(s strani prostora)

Požarna zaščita

EI 30 - EI 90

Teža brez dodatne obtežbe

cca. 24 do 46 kg/m²

Prerez A

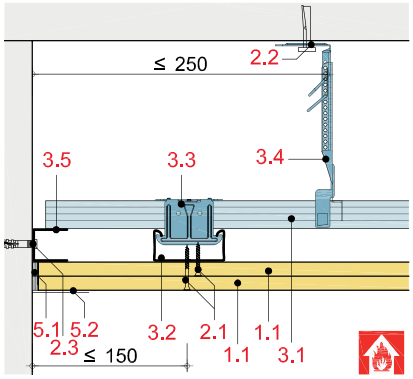

Prerez B

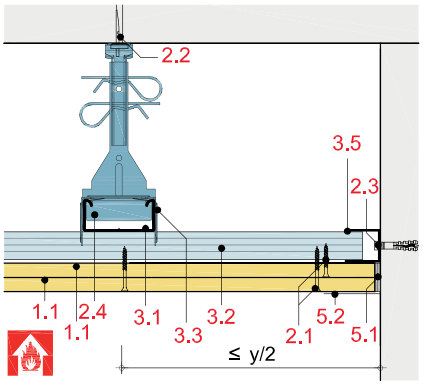

Napotek in razlaga

x = Razmak obešal
y = Osni razmak nosilnih profilov
l = Osni razmak montažnih profilov

Razmaki podkonstrukcije na obodu stropa veljajo za strope brez dodatnih obtežb.

Sestava sistema

1	Obloga	1.1	Rigidur H mavčno vlaknena plošča
2	Pritrditev	2.1	Rigidur hitrovgradni vijaki
		2.2	Pritrditev obešal, npr. Rigips DN klin za beton
		2.3	Pritrditev na obodu, npr. Rigips vijak z vložkom
3	Podkonstrukcija	3.1	Nosilni profil: RigiProfil stropni profil CD 60/27
		3.2	Montažni profil: RigiProfil stropni profil CD 60/27
		3.3	Povezovanje profilov: Rigips križna vez
		3.4	Obešalo: Rigips Nonius obešalni sistem
		3.5	Priključek: RigiProfil priključni profil UD 28 z tesnilnim trakom
5	Fugiranje	5.1	npr. fugirna masa VARIO, SUPER ali RIFINO TOP
		5.2	Rigips ojačitveni bandažni trak ali se alternativno vgradi Rigips Trennfix ločilni trak, v skladu z navodili za vgradnjo

Podrobna navodila

Detajli EI 90	
Stenski priključek	SD 10
Vgradnja škatel za svetila	SD 11
Vgradnja revizijskih vratic	SD 12
Dilatacije	SD 13
Izvedba prebojev "splinker" cevi in navojnih palic	SD 13
Montaža dodatnega vidnega stropa	SD 13

Največji osni razmaki podkonstrukcije

Obloga mm	Razmak obešal x mm	Osni razmak nosil.profilov y mm	Osni razmak montaž.profilov l mm	Mineralna volna položen sloj	Razred požarne odpor-nosti
brez dodatne obtežbe					
2 x 12,5	750	850	400	dopustna brez zahtev	EI 30
2 x 15	750	850	400	dopustna brez zahtev	EI 60
3 x 15	600	750	400	dopustna brez zahtev	EI 90
z dodatno obtežbo ≤ 15 kg/m² (npr. dodaten viden strop)					
2 x 12,5	700	750	400	dopustna brez zahtev	EI 30
2 x 15	550	650	400	dopustna brez zahtev	EI 60
3 x 15	550	650	400	dopustna brez zahtev	EI 90

Teža spuščenega stropa

Obloga mm	Osni razmak nosilnih profilov y mm	Osni razmak montažnih profilov l mm	Teža kg/m²
2 x 12,5	850	400	24
2 x 15	850	400	31
3 x 15	750	400	46

Opomba

Dodatne obremenitve niso upoštevane.

Obešalni sistemi in povezovanje profilov

Obešalni sistem razreda nosilnosti 0,25 kN (EI 30)

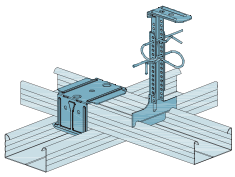

Rigips Nonius-sistem spodnji del 0,25 kN z Rigips križno vezjo

Obešalni sistem razreda nosilnosti 0,40 kN (EI 60 - EI 90)

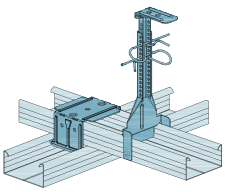

Rigips Nonius-sistem spodnji del 0,4 kN z Rigips križno vezjo

Opomba

Da bi se lahko pritrdil dodaten viden strop, se mora pri podkonstrukciji spuščenega stropa uporabiti Rigips Nonius obešalni sistem razreda nosilnosti 0,40 kN in Rigips križna vez.

SD11AR | Samostojni požarno odporni stropi

Spuščen strop z dvonivojsko kovinsko podkonstrukcijo

z Aquaroc cementno ploščo

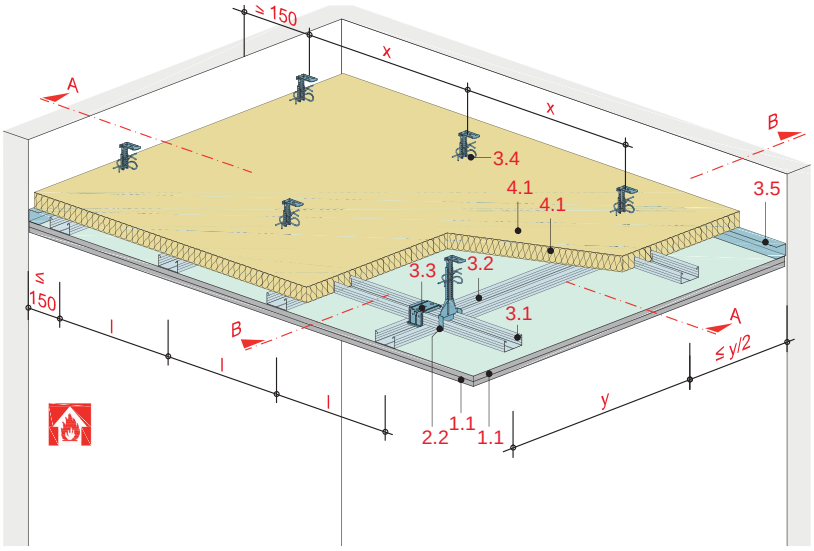

Tehnični podatki

Požarna obremenitev

od spodaj
(s strani prostora)

Požarna zaščita

EI 30

Teža brez dodatne obtežbe

cca. 31 kg/m²

Prerez A

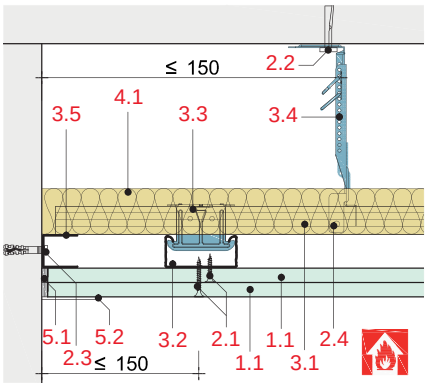

Prerez B

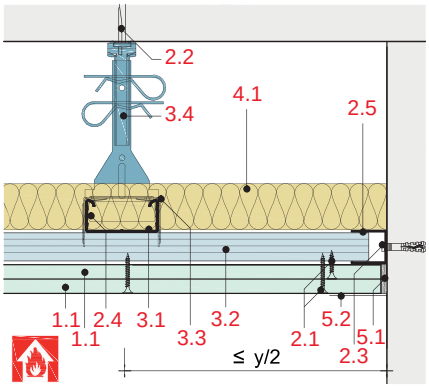

Napotek in razlaga

x = Razmak obešal
y = Osni razmak nosilnih profilov
l = Osni razmak montažnih profilov

Razmaki podkonstrukcije na obodu stropa veljajo za strope brez dodatnih obtežb.

Sestava sistema

1 Obloga	1.1 Aquaroc cementna plošča
2 Pritrditev	2.1 Rigips GOLD hitrovgradni vijaki TN
3 Podkonstrukcija	3.1 Nosilni profili: visoko korozijsko zaščiten RigiProfil stropni profil CD 60/27 razreda C3 oz. C5 3.2 Montažni profili: visoko korozijsko zaščiten Rigips stropni profil CD 60/27 razreda C3 oz. C5 3.3 Povezovanje profilov: visoko korozijsko zaščitena Rigips križna vez razreda C3 oz. C5. 3.4 Obešala: visoko korozijsko zaščiten Rigips Nonius obešalni sistem, razreda C3 oz. C5. 3.5 Priključek: visoko korozijsko zaščiteni RigiProfil priključni profil UD 28 z tesnilnim trakom, razreda C3 oz. C5.
4 Izolacija	4.1 Mineralna volna ISOVER Protect BSP 30
5 Fugiranje	5.1 Aquaroc ProMix Finish 5.2 Rigips TrennFix ločilni trak po navodilih za vgradnjo 5.3 Fuga/stik 5 mm zapolnjen z Aquaroc ProMix Finish in vstavljen Aquaroc FibaTape ojačitveni bandažni trak

Največji osni razmaki podkonstrukcije

Obloga mm	Razmak obešal x mm	Osni razmak nos.profilov y mm	Osni razmak mont.profilov l_1 mm	Mineralna volna položen sloj Deb. mm	Gostota kg/m³	Razred požarne odpor-nosti
2 x 12,5	750	850	400	40[1)]	30	EI 30

[1)] ISOVER Protect BSP 30

l_1 = pritrditev obloge plošč prečno na montažne profile

Teža spuščenega stropa

Obloga mm	Osni razmak nosilnih profilov y mm	Osni razmak mont.profilov l mm	Mineralna volna Deb. mm	Gostota kg/m³	Teža kg/m²
2 x 12,5	850	400	40	30	31

Opomba

Podana teža vključuje za požarno zaščito stropa potrebno izolacijo. Dodatne obremenitve niso vključene.

Obešalni sistem in povezovanje profilov

Obešalni sistem razreda nosilnosti 0,4 kN

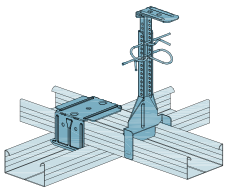

Rigips Nonius-sistem spodnji del 0,4 kN
z Rigips križno vezjo

Korozijska zaščita podkonstrukcije

V notranjosti stavbe se lahko uporablja podkonstrukcijo iz standarnih profilov in pribor z cinkano zaščitno površinsko prevleko Z100, dokler je relativna zračna vlažnost pod 60 %, brez pojava kondenzacije in posebnih korozivnih obremenitev. V vlažnih in mokrih prostorih so pogosto pogoji preseženi od zgoraj navedenih, tako, da je priporočeno dejansko preveriti dejanske obremenitve in nato oceniti ali uporabiti Rigips podkonstrukcijo in profile ter pribor z prevleko višje zaščitne stopnje.

SD12RF

Samostojni požarno odporni stropi

(4.11.12, 4.11.17, 4.11.22)

Spuščen strop z dvonivojsko kovinsko podkonstrukcijo

z Rigips ognjeodporno ploščo RF oz. Rigips Die Dicke RF

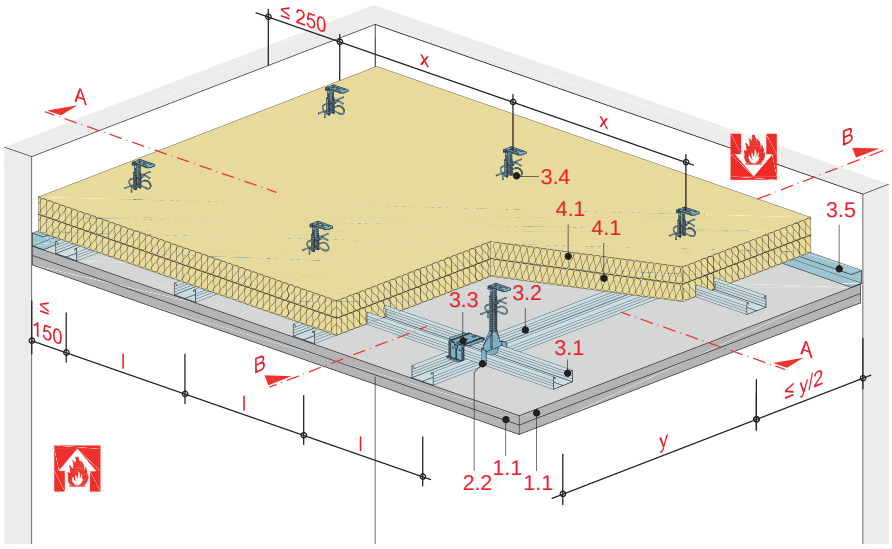

Tehnični podatki

Požarna obremenitev

od zgoraj in/ali od spodaj
(iz stropnega medprostora in/ali iz strani prostora)

Požarna zaščita

EI 30 do EI 90

Teža brez dodatne obtežbe

cca. 27 do 45 kg/m²

Prerez A

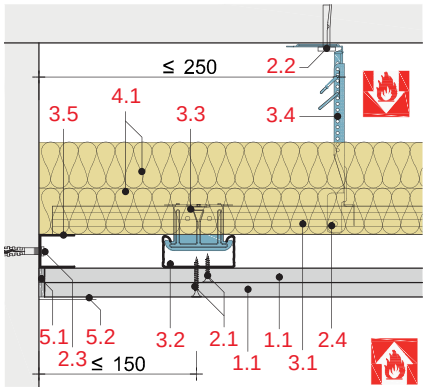

Prerez B

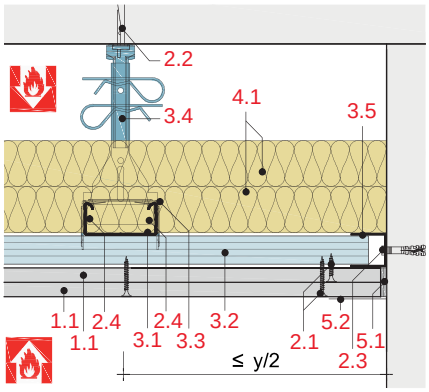

Napotek in razlaga

x = Osni razmak obešal
y = Osni razmak nosilnih profilov
l = Osni razmak montažnih profilov

Razmaki podkonstrukcije na obodu stropa veljajo za strope brez dodatnih obtežb.

Sestava sistema

1 Obloga	1.1	Rigips ognjeodporna plošča RF oz. Rigips Die Dicke RF
2 Pritrditev	2.1	Rigips hitrovgradni vijaki TN
	2.2	Pritrditev obešal, npr. Rigips DN klin za beton
	2.3	Pritrditev na obodu, npr. Rigips vijak z vložkom
	2.4	Rigips vijaki z plosko glavo
3 Podkonstrukcija	3.1	Nosilni profili: RigiProfil stropni profil CD 60/27
	3.2	Montažni profili: RigiProfil stropni profil CD 60/27
	3.3	Povezovanje profilov: Rigips križna vez
	3.4	Obešala: Rigips Nonius obešalni sistem
	3.5	Priključek: RigiProfil priključni profil UD 28 z tesnilnim trakom
4 Izolacija	4.1	Kamena volna npr. ISOVER Protect BSP 40
5 Fugiranje	5.1	npr. fugirna masa VARIO, SUPER ali RIFINO TOP
	5.2	Rigips ojačitveni bandažni trak ali se alternativno vgradi Rigips TrennFix ločilni trak po navodilih za vgradnjo

Podrobna navodila

Detajli EI 90

Stenski priključek	SD 14
Vgradnja škatel za svetila	SD 15
Vgradnja revizijskih vratic	SD 16
Montaža dodatnega vidnega stropa	SD 17
Izvedba prebojev "splinker" cevi in navojnih palic	SD 17

SD12RF

Največji osni razmaki podkonstrukcije

Obloga	Razmak obešal	Osni razmak nos.profilov	Osni razmak mont.profilov	Mineralna volna položen sloj		Razred požarne
mm	x mm	y mm	l_1 mm	Deb. mm	Gostota kg/m³	odpor-nosti
brez dodatne obtežbe						
2 x 12,5	750	850	400	40[1)]	40	EI 30
2 x 20	600	750	400	2 x 40[1)]	40	EI 90
z dodatno obtežbo ≤ 15 kg/m² (npr. dodaten viden strop)						
2 x 12,5	700	750	400	40[1)]	40	EI 30
2 x 20	550	650	400	2 x 40[1)]	40	EI 90

[1)] Mineralna volna (razreda A, točka tališča ≥ 1.000 °C), npr. ISOVER Protect BSP 40

l_1 = Pritrditev obloge plošč prečno na montažne profile.

Teža spuščenega stropa

Obloga	Osni razmak nosilnih profilov	Osni razmak montaž.profilov	Mineralna volna		Teža
mm	y mm	l mm	Deb. mm	Gostota kg/m³	kg/m²
2 x 12,5	850	400	40	40	27
2 x 20	750	400	2 x 40	40	45

Opomba

Podana teža vključuje za požarno zaščito stropa potrebno izolacijo. Dodatne obremenitve niso vključene.

Obešalni sistem in povezovanje profilov

Obešalni sistem razreda nosilnosti 0,25 kN (EI 30)

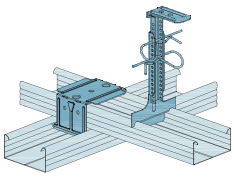

Rigips Nonius-sistem spodnji del 0,25 kN z Rigips križno vezjo

Obešalni sistem razreda nosilnosti 0,40 kN (EI 60 – EI 90)

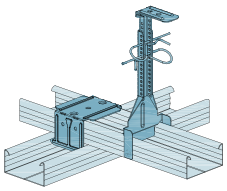

Rigips Nonius-sistem spodnji del 0,4 kN z Rigips križno vezjo

Opomba

Da bi se lahko pritrdil dodaten viden strop, se mora pri podkonstrukciji spuščenega stropa uporabiti Rigips Nonius obešalni sistem razreda nosilnosti 0,40 kN in Rigips križna vez.

Pri požarni obremenitvi stropa z zgornje strani (medprostora) morajo biti Rigips Nonius spodnji deli privijačeni z dvema Rigips vijakoma z plosko glavo v RigiProfil stropni nosilni profil CD 60/27.

Detajli – samostojni požarno odporni stropi

Spuščen strop z dvonivojsko kovinsko podkonstrukcijo

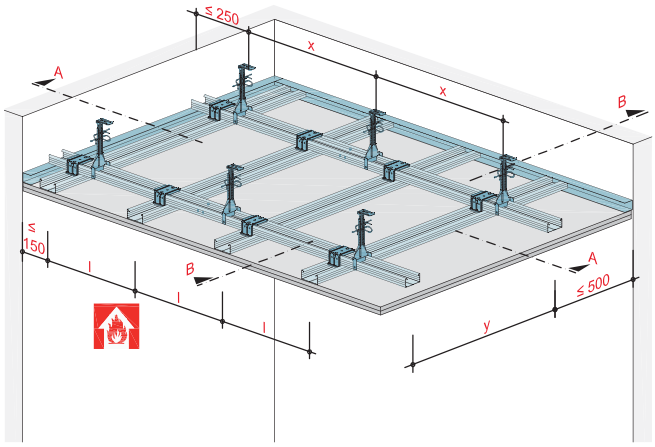

Sestava sistema

1.1	Rigips ognjeodporna plošča RF oz. Rigips Die Dicke RF
1.2	Pasovi plošč = debelina obloge
1.3	Glasroc F (Ridurit) d = 20 mm
2.1	Rigips hitrovgradni vijaki TN
2.2	Pritrditev obešal, npr. Rigips DN klin za beton
2.3	Pritrditev na obodu, npr. Rigips vijak z vložkom
2.4	Rigips vijaki z plosko glavo
2.5	Jeklene sponke
3.1	Nosilni profil: RigiProfil stropni profil CD 60/27
3.2	Montažni profil: RigiProfil stropni profil CD 60/27
3.3	Povezovanje profilov: Rigips križna vez
3.4	Obešala: Rigips Nonius obešalni sistem
3.5	RigiProfil zaključni profil UD 28 z tesnilnim trakom
3.6	Rigips varnostni prečni veznik
4.1	Mineralna volna d = 40 mm (točka tališča 1.000 °C, gostote ≥ 40 kg/m³)
4.2	Mineralna volna d = 50 mm (točka tališča 1.000 °C, gostote ≥ 30 kg/m³)
4.3	Mineralna volna d = 60 mm (točka tališča 1.000 °C, gostote ≥ 50 kg/m³)
5.1	npr. fugirna masa VARIO, SUPER ali RIFINO TOP
5.2	Rigips ojačitveni bandažni trak ali alternativno Rigips TrennFix ločilni trak, po navodilih za vgradnjo
5.3	Intumescentni grafitni trak
7.1	Požarno zaščitna tesnilna masa
7.2	Mineralna volna
7.3	Elektrokabel max 5 x 2,5 mm² v Ø 20 FX-cevi
7.4	Pritrdilni vijak min. 3,9 x 70 mm, po navodilih za vgradnjo vgreznjen in zaglajen
8.1	Ohišje za tesnenje svetil AIR FIRE TECH „ES“
8.2	Ohišje za tesnenje elektro doz AIR FIRE TECH „EDS“
8.3	Revizijska vratica AIR FIRE TECH „FIREREV“

z zahtevami požarne zaščite s strani prostora, z 2 x 20 mm Rigips Die Dicke RF, EI 90

SD11-D-WT90-1

Priključek na EI 90 montažno, masivno oz. montažno steno jaška z RigiProfil priključnim profilom UD 28 z tesnilnim trakom – prečni prerez

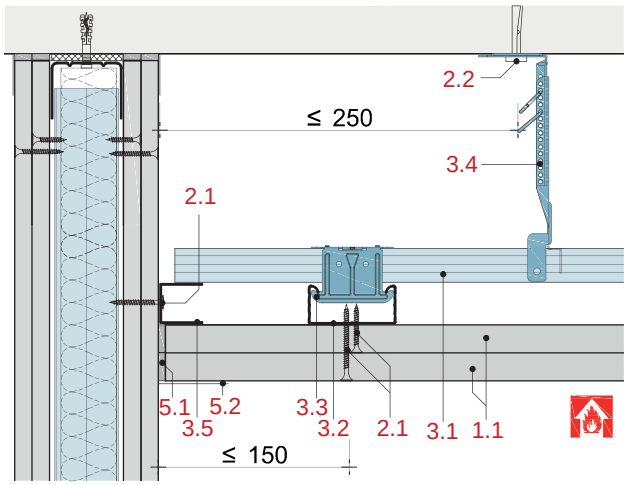

SD11-D-WT90-2

Priključek na EI 90 montažno, masivno oz. montažno steno jaška z RigiProfil priključnim profilom UD 28 z tesnilnim trakom – vzdolžni prerez

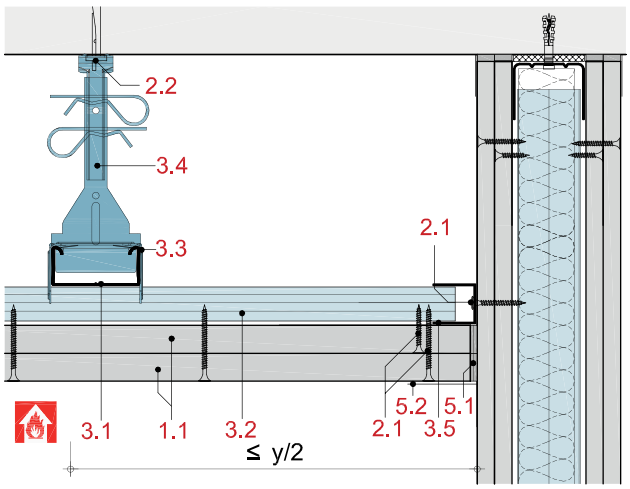

SD11-D-WT90-3

Priključek na EI 90 montažno, masivno oz. montažno steno jaška z Rigips pasovi plošč

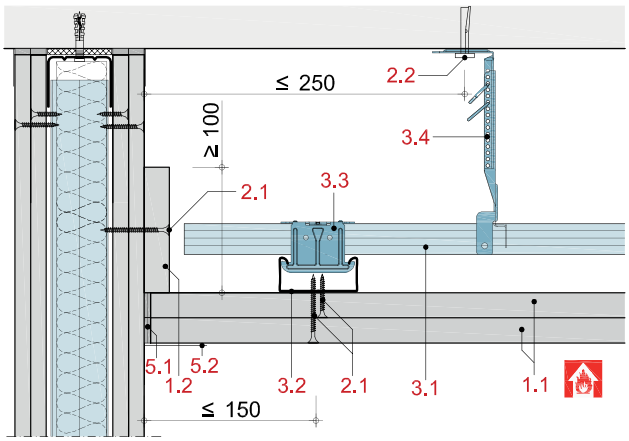

SD11-D-WT90-4

Priključek na EI 90 montažno, masivno oz. montažno steno jaška z senčno fugo

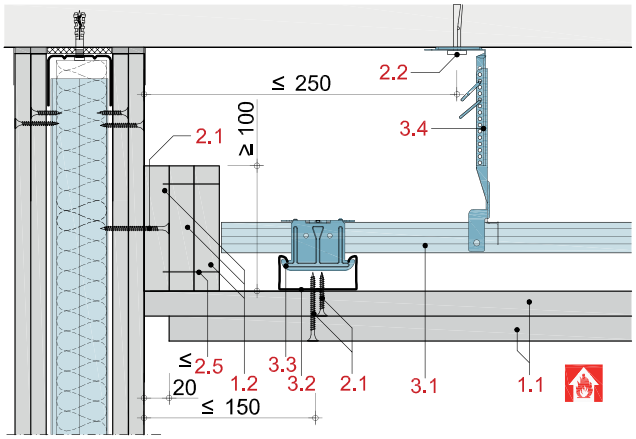

SD11-D-WT90-5

Drsni priključek na EI 90 montažno, masivno oz. montažno steno jaška z Rigips pasovi plošč

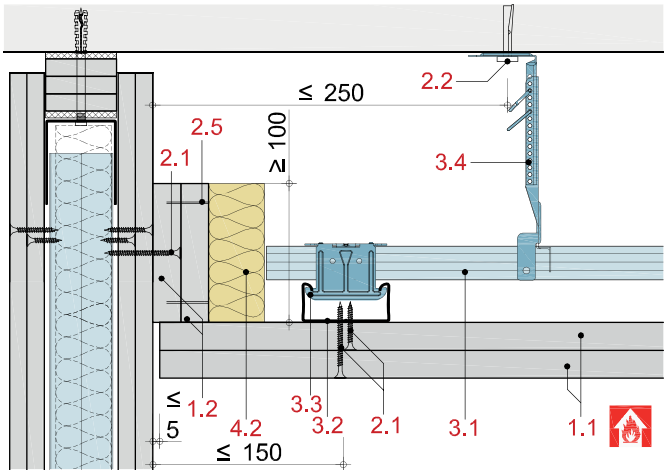

SD11-D-DT90-1

Stenski priključek na Rigips spuščen strop

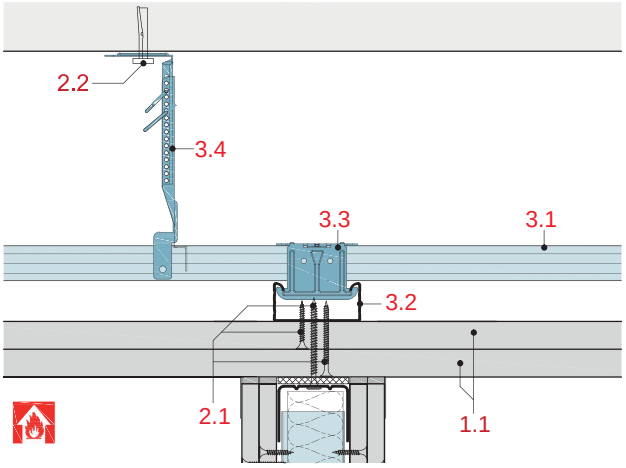

SD11-D-LK90-1

Vgradnja ohišja za svetila

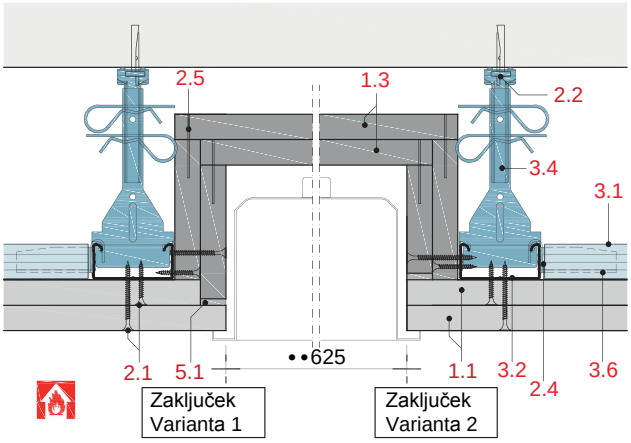

SD11-D-LK90-2

Izdelava podkonstrukcije za vgradnjo ohišja za svetila

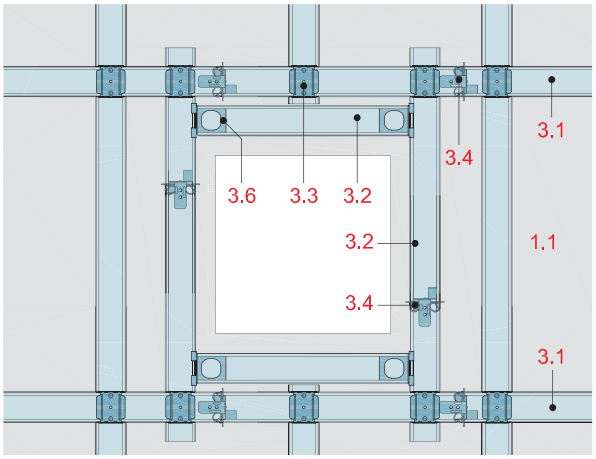

Detajli – samostojni požarno odporni stropi

SD11-D-BA90-1

Vgradnje gotovega ohišja za svetila ES-40/90

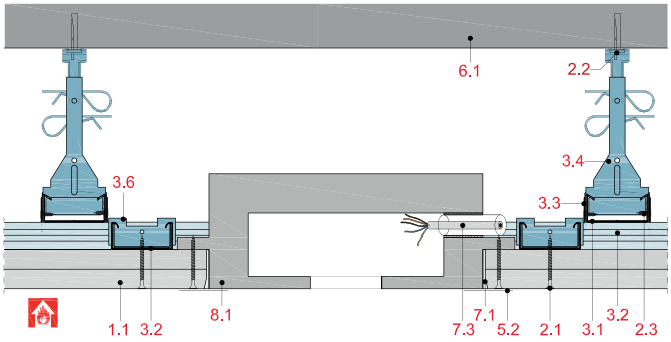

SD11-D-RV90-1

Izvedba podkonstrukcije za vgradnjo revizijskih vratic
FIREREV Duo/GPS/EI90

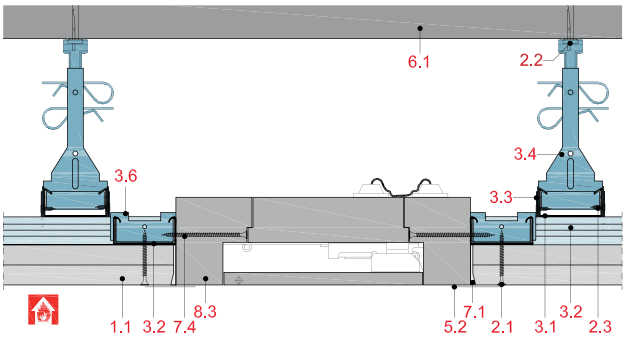

SD11-D-BA90-1

Izvedba podkonstrukcije za vgradnjo revizijskih vratic
FIREREV Basic/GP/EI90

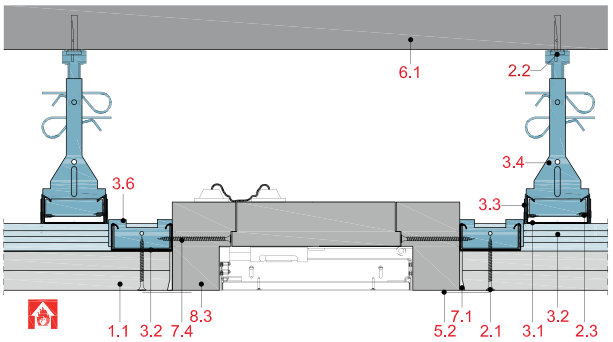

SD11-D-RV90-1

Izvedba podkonstrukcije za vgradnjo revizijskih vratic
FIREREV Duo/VKA/EI30

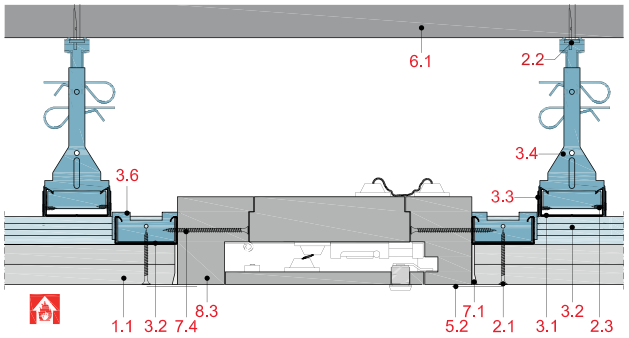

SD11-D-BA90-1

Vgradnja revizijskih vratic

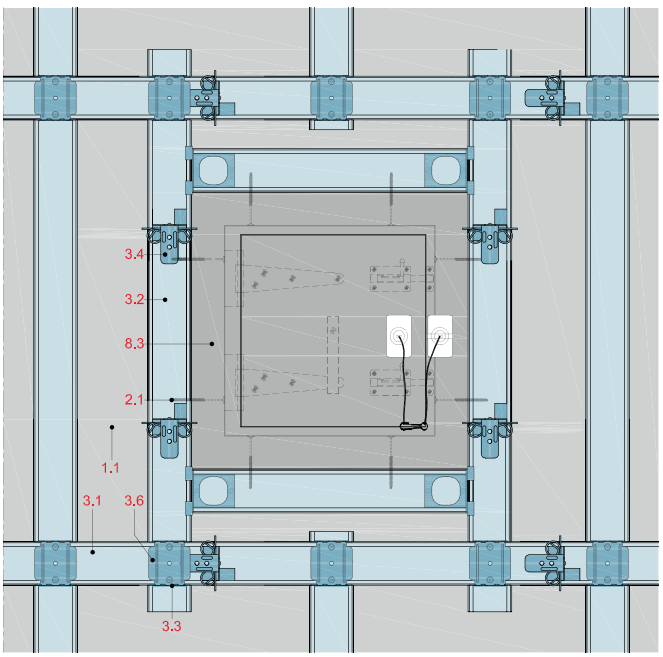

SD11-D-BF90-1

Izvedba dilatacije z pokrivnim pasom plošč

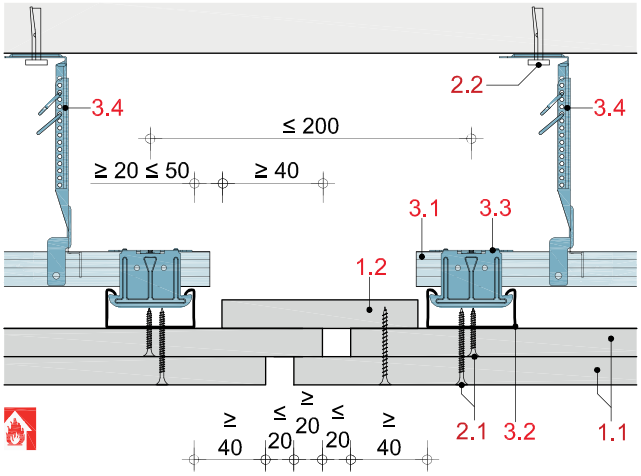

SD11-D-DF90-1

Tesnenje preboja splinkler cevi

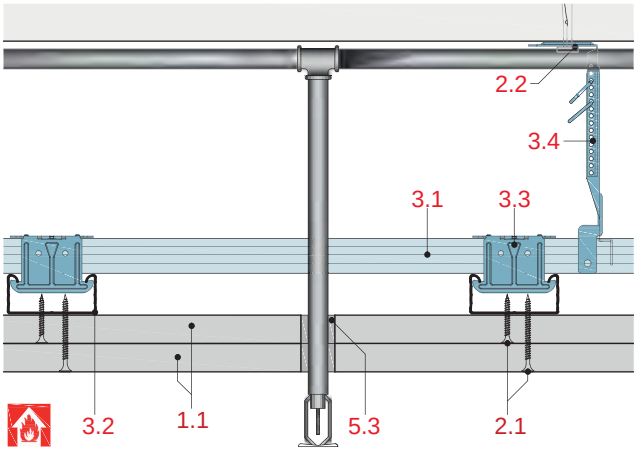

SD11-D-DF90-2

Tesnenje preboja navojnih palic

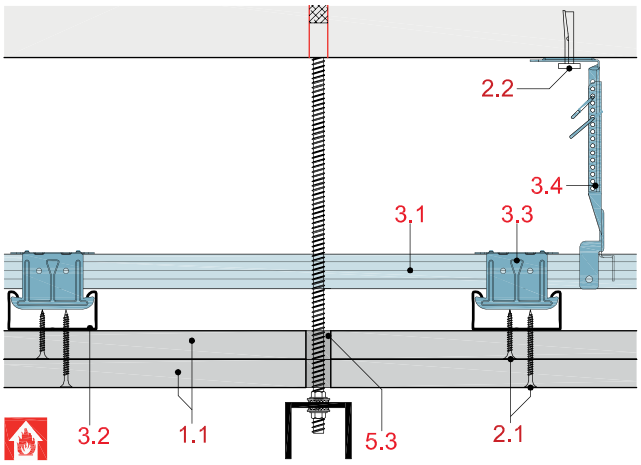

SD11-D-SD90-1

Montaža dodatnega vidnega stropa

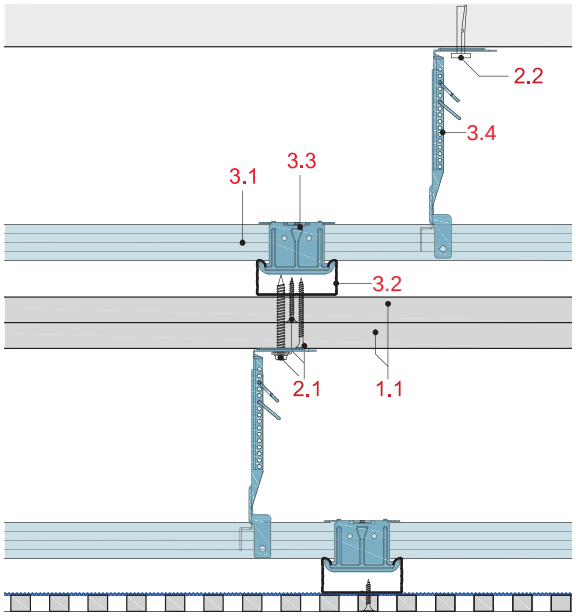

Rigips dodatni vidni oz. akustičen strop

Detajli – samostojni požarno odporni stropi

Spuščen strop na dvonivojski kovinski podkonstrukciji

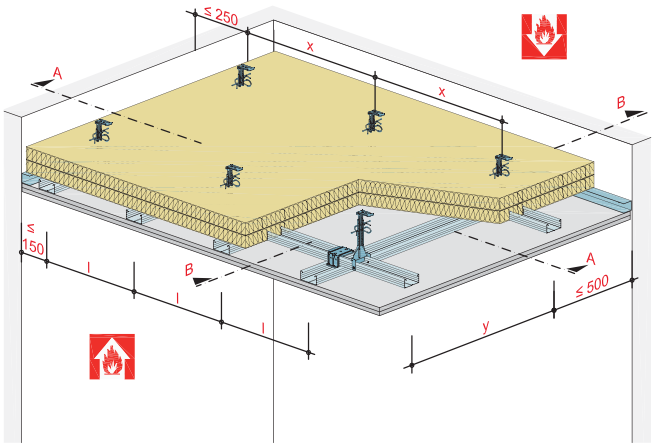

Sestava sistema

1.1	Rigips ognjeodporna plošča RF oz. Rigips Die Dicke RF
1.2	Pasovi plošč= debelina obloge
1.3	Glasroc F (Ridurit) d = 20 mm
1.4	Pasovi plošč d = 15 mm
2.1	Rigips hitrovgradni vijaki TN
2.2	Pritrditev obešal, npr. Rigips DN klin za beton
2.3	Pritrditev na obodu, npr. Rigips vijak z vložkom
2.4	Rigips vijaki z plosko glavo
2.5	Jeklene sponke
3.1	Nosilni profil: RigiProfil stropni profil CD 60/27
3.2	Montažni profil: RigiProfil stropni profil CD 60/27
3.3	Povezovanje profilov: Rigips križna vez
3.4	Obešala: Rigips Nonius obešalni sistem
3.5	RigiProfil zaključni profil UD 28 z tesnilnim trakom
3.6	Rigips varnostni prečni veznik
4.1	Mineralna volna d = 40 mm (točka tališča 1.000 °C, gostote ≥ 40 kg/m³)
4.2	Mineralna volna d = 50 mm (točka tališča 1.000 °C, gostote ≥ 30 kg/m³)
4.3	Mineralna volna d = 60 mm (točka tališča 1.000 °C, gostote ≥ 50 kg/m³)
5.1	npr. fugirna masa VARIO, SUPER ali RIFINO TOP
5.2	Rigips ojačitveni bandažni trak ali alternativno Rigips TrennFix ločilni trak, po navodilih za vgradnjo
5.3	Intumescentni grafitni trak
7.1	Požarno zaščitna tesnilna masa
7.2	Mineralna volna
7.3	Elektrokabel max 5 x 2,5 mm² v Ø 20 FX-cevi
7.4	Pritrdilni vijak min. 3,9 x 70 mm, po navodilih za vgradnjo vgreznjen in zaglajen
8.1	Ohišje za tesnenje svetil AIR FIRE TECH „ES“
8.2	Ohišje za tesnenje elektro doz AIR FIRE TECH „EDS“
8.3	Revizijska vratica AIR FIRE TECH „FIREREV“

z zahtevami požarne zaščite od zgoraj s strani stropnega medprostora in/ali s spodnje strani prostora, z 2 x 20 mm Rigips Die Dicke RF in 2 x 40 mm mineralne volne (točka tališča ≥ 1.000 °C, gostote ≥ 40 kg/m³), EI 90

SD12-D-WT90-1

Priključek na EI 90 montažno, masivno oz. montažno steno jaška z RigiProfil priključnim profilom UD 28 z tesnilnim trakom – prečni prerez

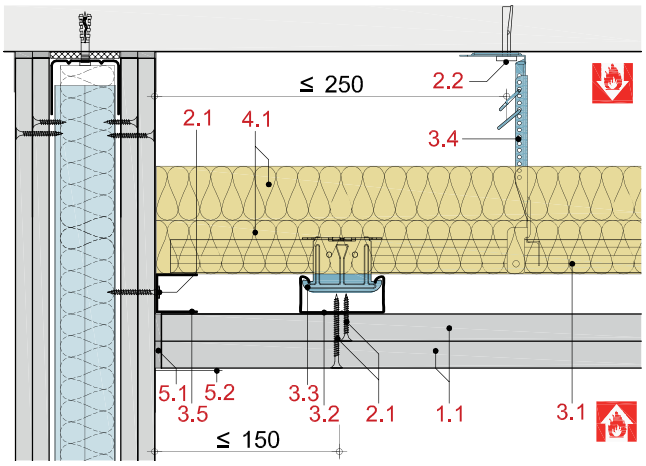

SD12-D-WT90-2

Priključek na EI 90 montažno, masivno oz. montažno steno jaška z RigiProfil priključnim profilom UD 28 z tesnilnim trakom – vzdolžni prerez

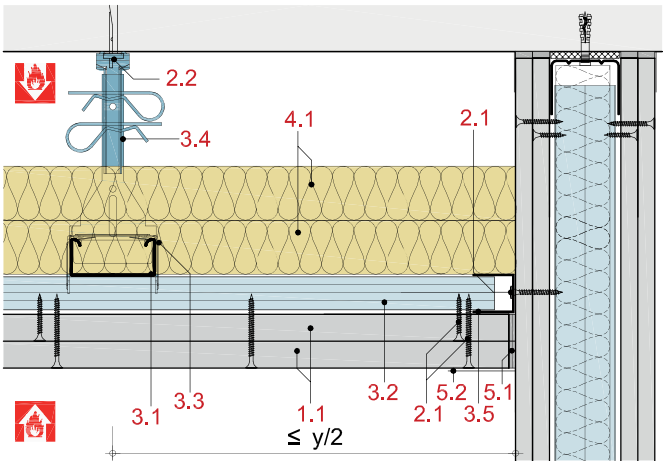

SD12-D-WT90-3

Drsni priključek na EI 90 montažno, masivno oz. montažno steno jaška

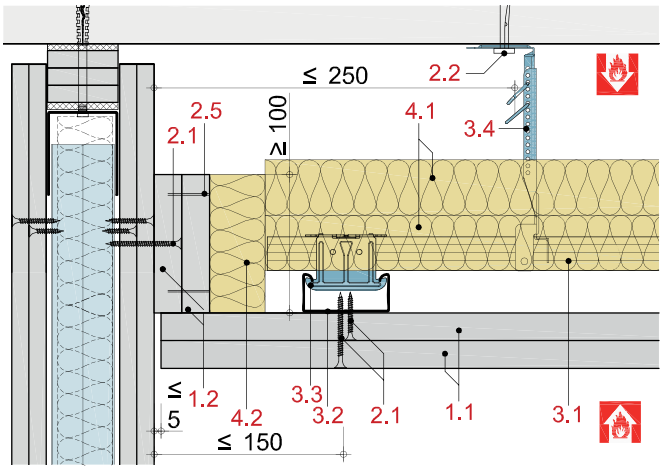

SD12-D-WT90-4

Priključek na EI 90 montažno, masivno oz. montažno steno jaška z senčno fugo

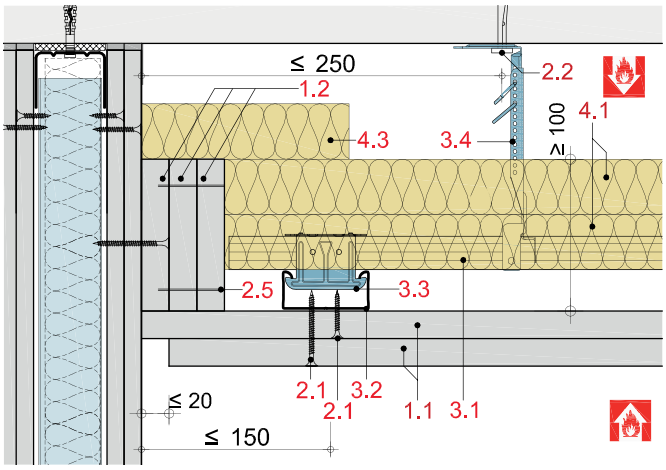

SD12-D-DT90-1

Drsni stenski priključek na Rigips spuščen strop

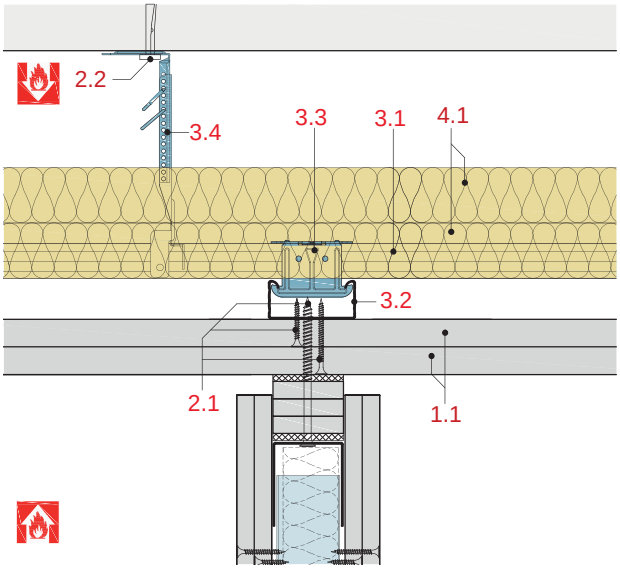

SD12-D-DT90-2

Horizontalna ojačitev stenskega priključka na Rigips spuščen strop

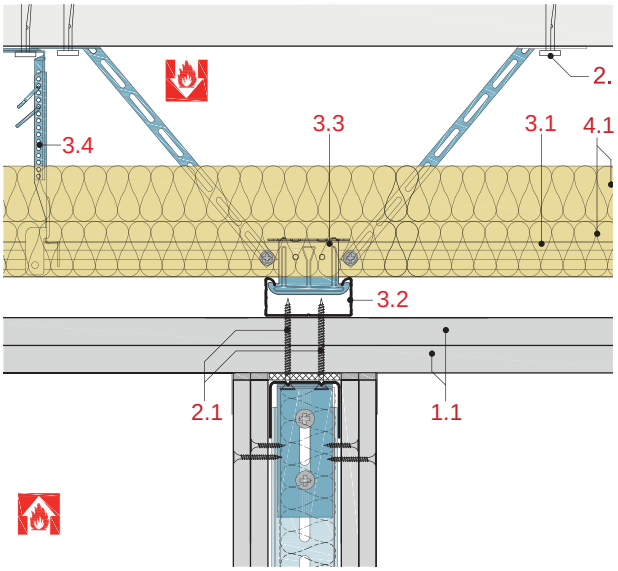

SD12-D-LK90-1

Vgradnja ohišja za svetila

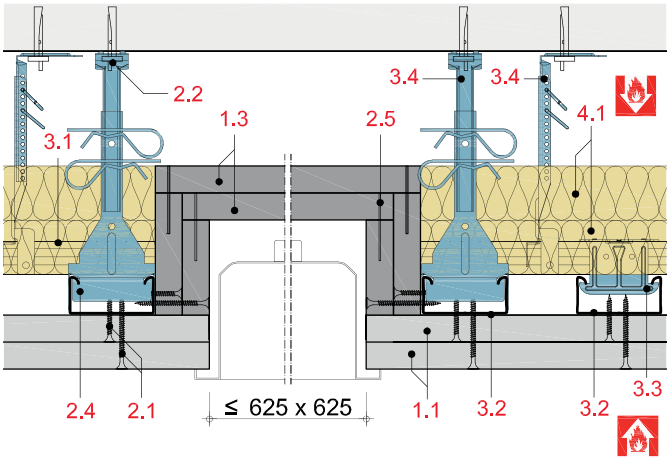

SD12-D-LK90-2

Izvedba podkonstrukcije za vgradnjo ohišja za svetila

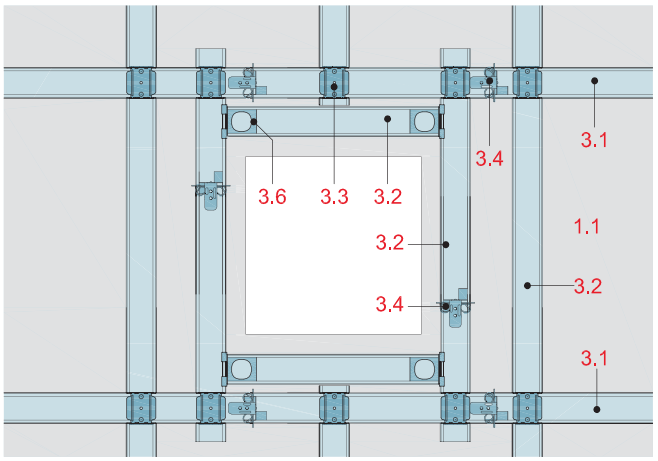

SD12-D- Detajli – samostojni požarno odporni stropi

z zahtevami požarne zaščite od zgoraj s strani stropnega medprostora in/ali s spodnje strani prostora, z 2 x 20 mm Rigips Die Dicke RF in 2 x 40 mm mineralne volne (točka tališča ≥ 1.000 °C, gostote ≥ 40 kg/m3), EI 90

SD12-D-BA90-1

Vgradnja gotovih škatel za svetila ES-40/EI90

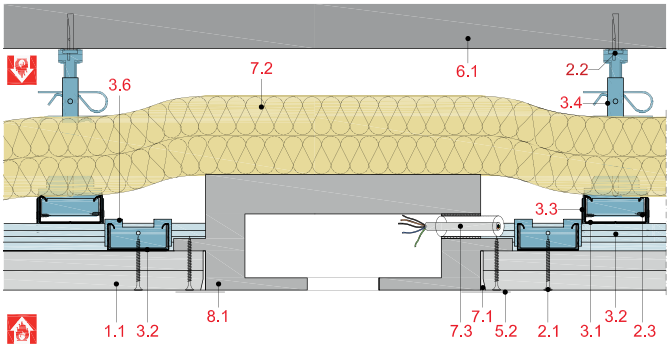

SD12-D-RV90-1

Vgradnja revizijskih vratic FIREREV Duo/GPS/EI90

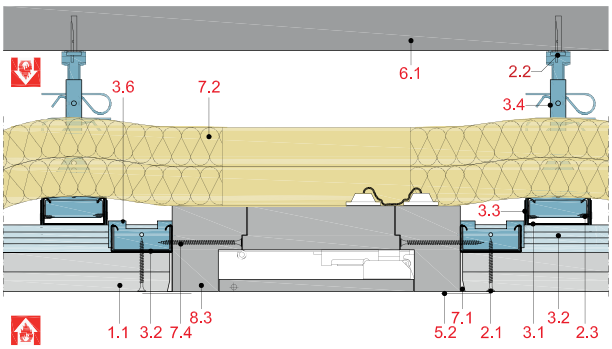

SD12-D-RV90-2

Vgradnja revizijskih vratic FIREREV Duo/VKA/EI90

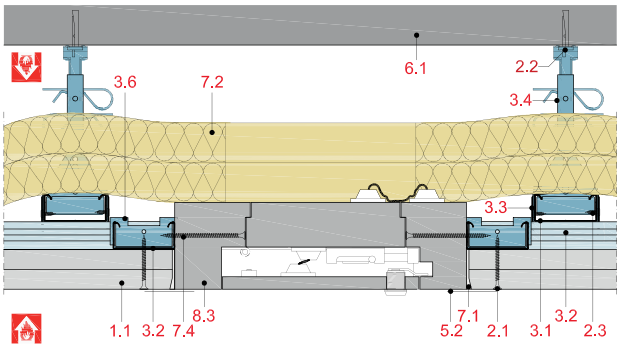

SD12-D-RV90-3

Vgradnja revizijskih vratic FIREREV

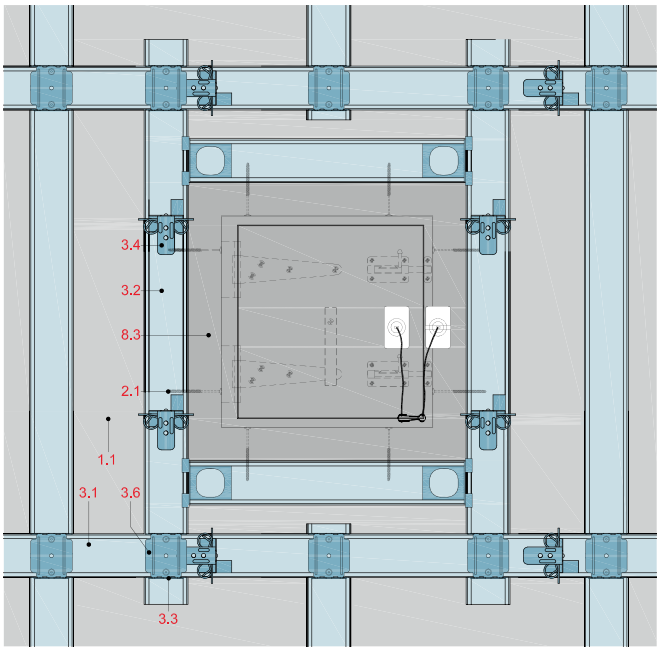

SD12-D-SD90-1

Montaža dodatnega vidnega stropa

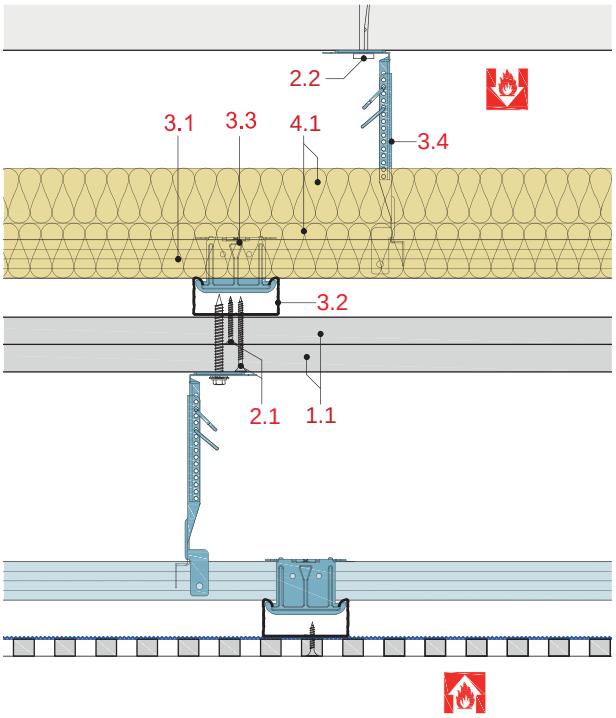

SD12-D-DF90-1

Izvedba preboja splinklerja

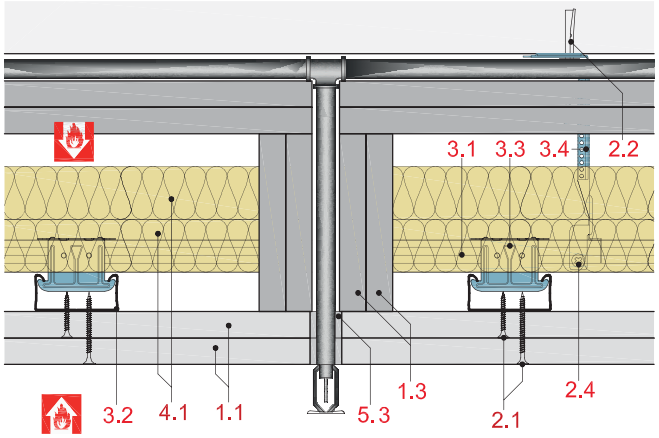

SD12-D-DF90-2

Izvedba preboja navojne palice

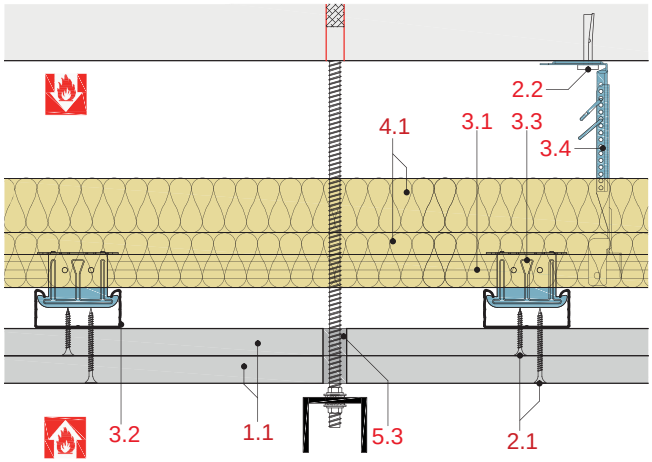

SD21RF

Samostojni požarno odporni stropi

(4.10.18, 4.10.30)

Spuščen strop z enonivojsko kovinsko podkonstrukcijo

z Rigips ognjeodporno ploščo RF oz. Rigips Die Dicke RF

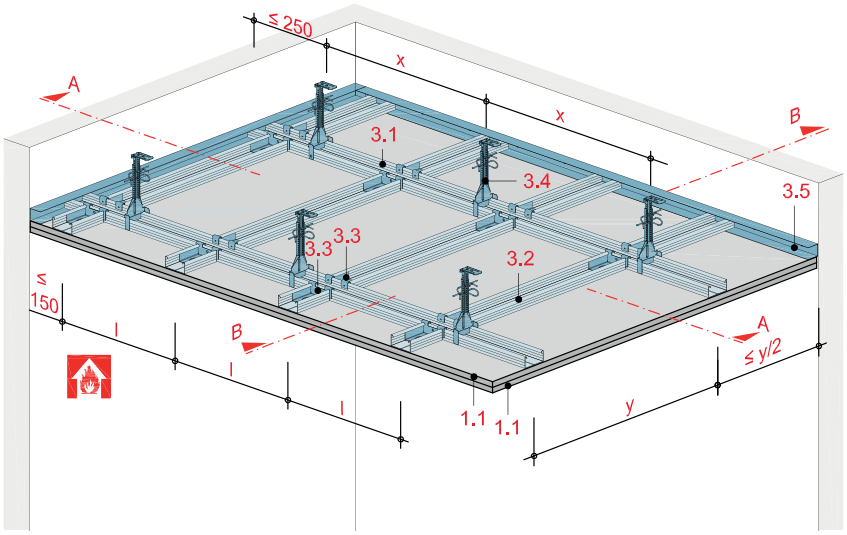

Tehnični podatki

Požarna obremenitev

od spodaj

(s strani prostora)

Požarna zaščita

EI 30 do EI 90

Teža brez dodatne obtežbe

cca. 20 do 41 kg/m²

Prerez A

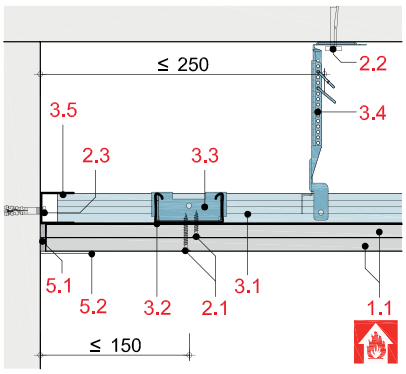

Prerez B

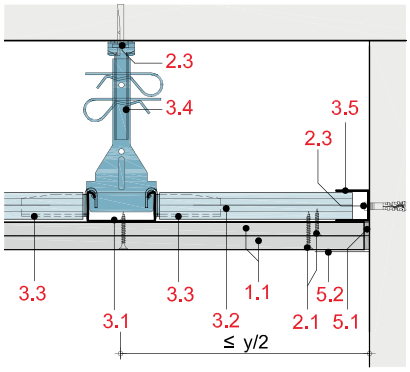

Napotek in razlaga

x = Osni razmak obešal
y = Osni razmak vzdolžnih profilov
l = Osni razmak prečnih profilov

Razmaki podkonstrukcije na obodu stropa veljajo za strope brez dodatnih obtežb.

Sestava sistema

1 Obloga	1.1	Rigips ognjeodporna plošča RF oz. Rigips Die Dicke RF
2 Pritrditev	2.1	Rigips hitrovgradni vijaki TN
	2.2	Pritrditev obešal, npr. Rigips DN klin za beton
	2.3	Pritrditev na obodu, npr. Rigips vijak z vložkom
	2.4	Rigips vijak z plosko glavo
3 Podkonstrukcija	3.1	Vzdolžni profil: RigiProfil stropni profil CD 60/27
	3.2	Prečni profil: RigiProfil stropni profil CD 60/27
	3.3	Povezovanje profilov: Rigips varnostni prečni veznik
	3.4	Obešalo: Rigips Nonius obešalni sistem
	3.5	Priključek: RigiProfil priključni profil UD 28 z tesnilnim trakom
5 Fugiranje	5.1	npr. fugirna masa VARIO, SUPER ali RIFINO TOP
	5.2	Rigips ojačitveni bandažni trak ali se alternativno vgradi Rigips TrennFix ločilni trak po navodilih za vgradnjo

Podrobna navodila

Detajli EI 30	Stran
Stenski priključek	SD 26
Dilatacije	SD 27
Montaža dodatnega vidnega stropa	SD 27
Vgradnja škatel za svetila	SD 27

Detajli EI 90	
Stenski priključek	SD 27
Vgradnja škatel za svetila	SD 28
Vgradnja revizijskih vratic	SD 29
Dilatacije	SD 29
Montaža dodatnega vidnega stropa	SD 29

Največji osni razmaki podkonstrukcije

Obloga mm	Razmak obešal x mm	Osni razmak nosil.profilov y mm	Osni razmak montaž.profilov l_1 mm	Mineralna volna položen sloj	Razred požarne odpor-nosti
brez dodatne obtežbe					
2 x 12,5	750*	850	400	dopustna brez zahtev	EI 30
2 x 15	750*	850	400	dopustna brez zahtev	EI 60
2 x 20	600*	750	400	dopustna brez zahtev	EI 90
3 x 15	600*	750	400	dopustna brez zahtev	EI 90
z dodatno obtežbo ≤ 15 kg/m² (npr. dodaten viden strop)					
2 x 12,5	700	750	400	dopustna brez zahtev	EI 30
2 x 15	550	650	400	dopustna brez zahtev	EI 60
2 x 20	550	650	400	dopustna brez zahtev	EI 90
3 x 15	550	650	400	dopustna brez zahtev	EI 90

* Podporni razpon obešal se lahko poveča do 1.250 mm, če se zmanjšajo razmaki profilov (l in y vrednosti) na ≤ 500 mm.

Teža spuščenega stropa

Obloga mm	Osni razmak nosilnih profilov y mm	Osni razmak montažnih profilov l mm	Teža kg/m²
2 x 12,5	850	400	23
2 x 15	850	400	26
2 x 20	750	400	39
3 x 15	750	400	39

Opomba

Dodatne obtežbe niso upoštevane.

Obešalni sistemi in povezovanje profilov

Obešalni sistem razreda nosilnosti 0,25 kN (EI 30)

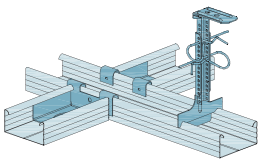

Rigips Nonius-sistem spodnji del 0,25 kN z Rigips varnostnim prečnim veznikom

Obešalni sistem razreda nosilnosti 0,40 kN (EI 60 - EI 90)

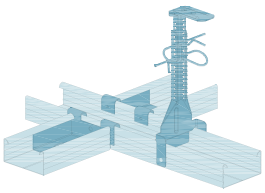

Rigips Nonius-sistem spodnji del 0,4 kN z Rigips varnostnim prečnim veznikom

Opomba

Pri namestitvi dodatnega vidnega stropa mora biti podkonstrukcija spuščenega stropa obešena na Rigips Nonius obešalni sistem razreda nosilnosti 0,40kN.

Detajli – samostojni požarno odporni stropi

Spuščen strop z enonivojsko kovinsko podkonstrukcijo

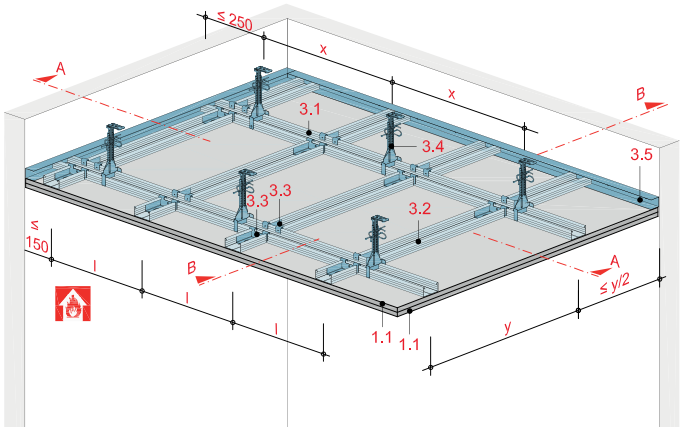

Sestava sistema

1.1 Rigips ognjeodporna plošča RF oz. Rigips Die Dicke RF
1.2 Pasovi plošč d = debelina obloge
1.3 Glasroc F (Ridurit) d = 20 mm

2.1 Rigips hitrovgradni vijaki TN
2.2 Pritrditev obešal, npr. Rigips DN klin za beton
2.3 Pritrditev na obodu, npr. Rigips vijak z vložkom
2.4 Rigips vijak z plosko glavo
2.5 Jeklene sponke

3.1 Vzdolžni profil: RigiProfil stropni profil CD 60/27
3.2 Prečni profil: RigiProfil stropni profil CD 60/27
3.3 Povezovanje profilov: Rigips varnostni prečni veznik
3.4 Obešalo: Rigips Nonius obešalni sistem
3.5 RigiProfil priključni profil UD 28 z tesnilnim trakom

5.1 npr. fugirna masa VARIO, SUPER ali RIFINO TOP
5.2 Rigips ojačitveni bandažni trak ali se alternativno vgradi Rigips TrennFix ločilni trak po navodilih za vgradnjo

7.1 Požarno zaščitna fugirna masa

7.2 Mineralna volna

7.3 Elektrokabel max 5 x 2,5 mm² v Ø 20 FX-cevi

7.4 Pritrdilni vijak min. 3,9 x 70 mm, po navodilih za vgradnjo vgreznjen in zaglajen

8.1 Ohišje za tesnenje svetil AIR FIRE TECH „ES“

8.2 Ohišje za tesnenje elektro doz AIR FIRE TECH „EDS“

8.3 Revizijska vratica AIR FIRE TECH „FIREREV“

z zahtevami požarne zaščite s strani prostora,
2 x 12,5 mm ognjeodporna plošča RF, EI 30

SD21-D-WM30-1

Priključek na masivno steno z RigiProfil priključnim profilom UD 28 z tesnilnim trakom – prečni prerez

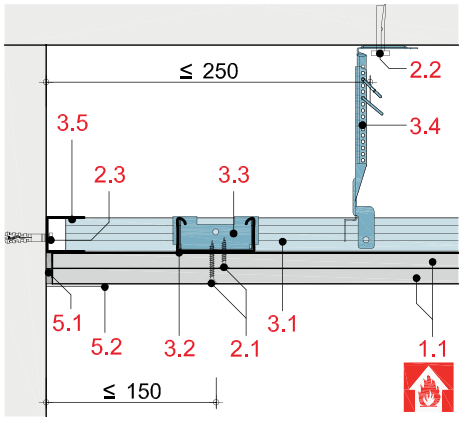

SD21-D-WM30-2

Priključek na masivno steno z RigiProfil priključnim profilom UD 28 z tesnilnim trakom – vzdolžni prerez

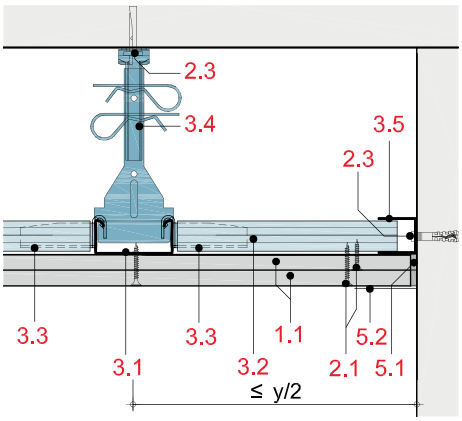

SD21-D-WT30-1

Priključek na montažno steno z RigiProfil priključnim profilom UD 28 z tesnilnim trakom – prečni prerez

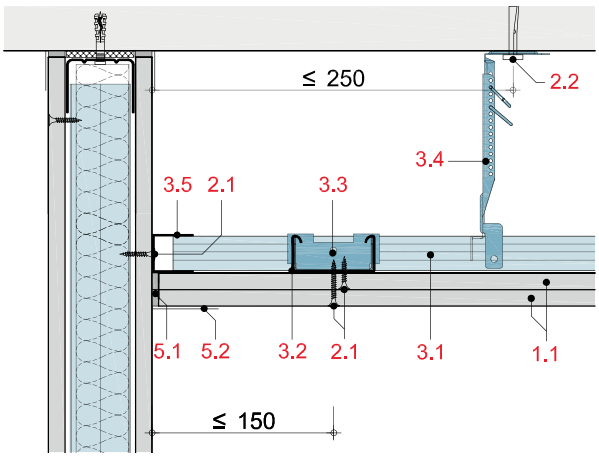

SD21-D-WT30-2

Priključek na montažno steno z RigiProfil priključnim profilom UD 28 z tesnilnim trakom – vzdolžni prerez

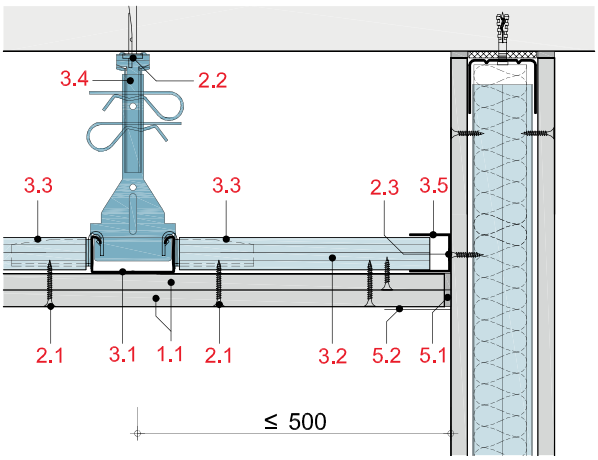

SD21-D-BF30-1

Izvedba dilatacije z pokrivnim pasom plošč

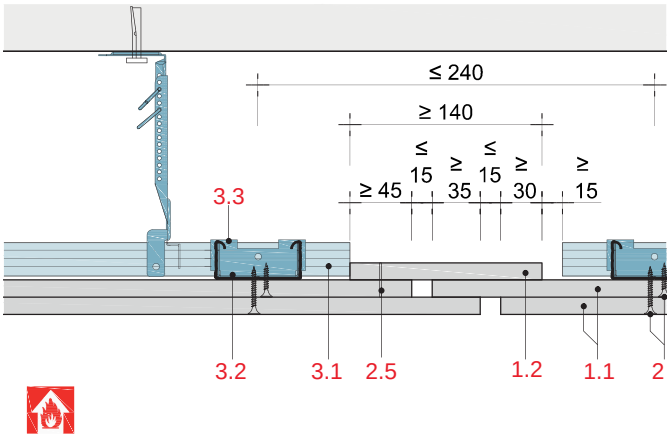

SD21-D-SD30-1

Montaža dodatnega vidnega stropa

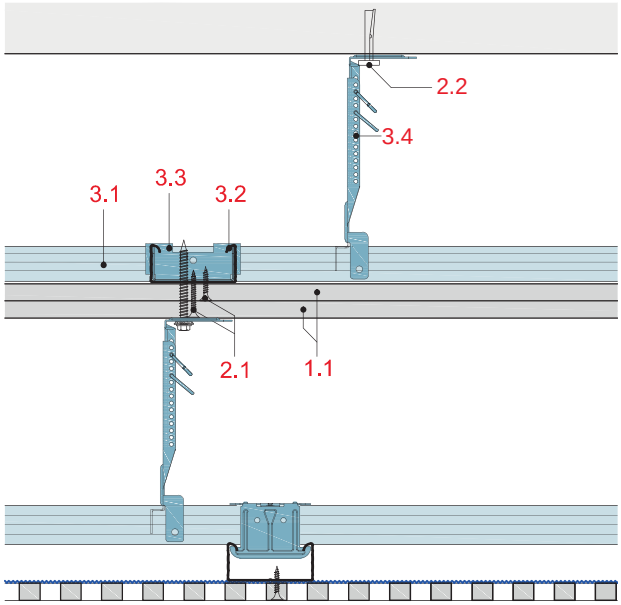

SD21-D-LK30-1

Vgradnja ohišja za svetila

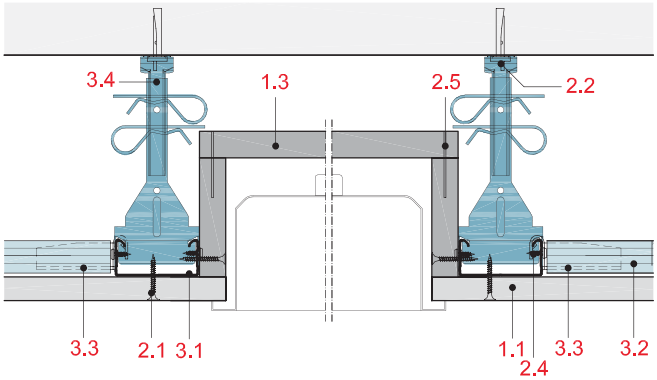

z zahtevami požarne zaščite s strani prostora, z 2 x 20 mm Die Dicke RF, EI 90

SD21-D-WT90-1

Priključek na EI 90 montažno, masivno oz. montažno steno jaška z RigiProfil priključnim profilom UD 28 z tesnilnim trakom – prečni prerez

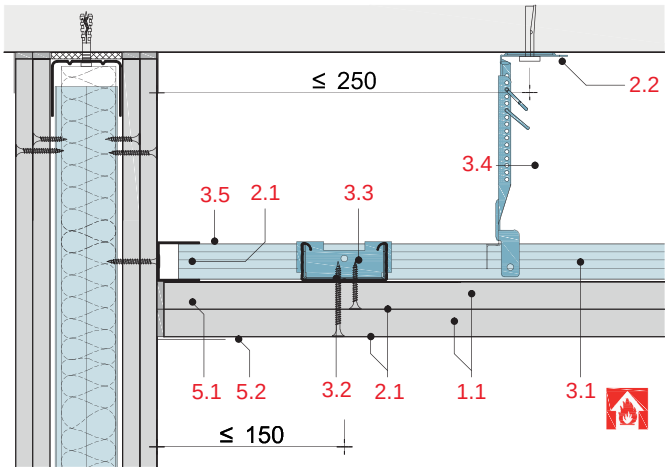

SD21-D-WT90-2

Priključek na EI 90 montažno, masivno oz. montažno steno jaška z RigiProfil priključnim profilom UD 28 z tesnilnim trakom – vzdolžni prerez

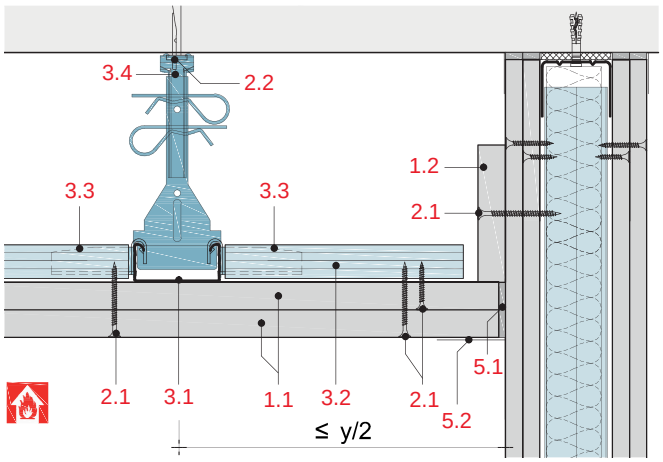

SD21-D- Detajli – samostojni požarno zaščitni stropi

z zahtevami požarne zaščite s strani prostora, z 2 x 20 mm Die Dicke RF, EI 90

SD21-D-WT90-3

Priključek na EI 90 montažno, masivno oz. montažno steno jaška z Rigips pasovi plošč - prečni prerez

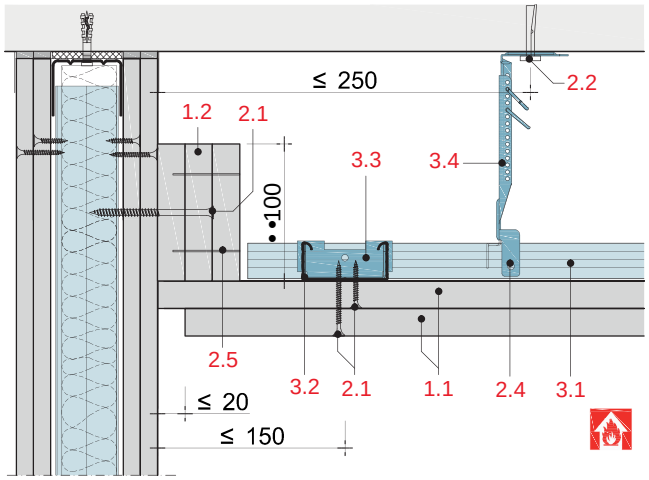

SD21-D-DT90-1

Stenski priključek na Rigips spuščen strop

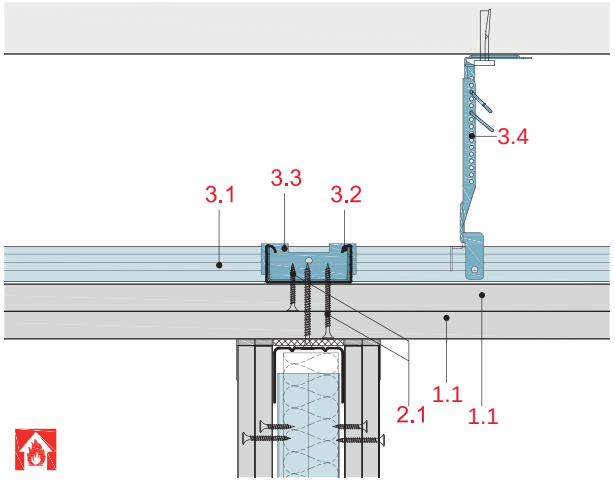

SD21-D-LK90-1

Vgradnja ohišja za svetila

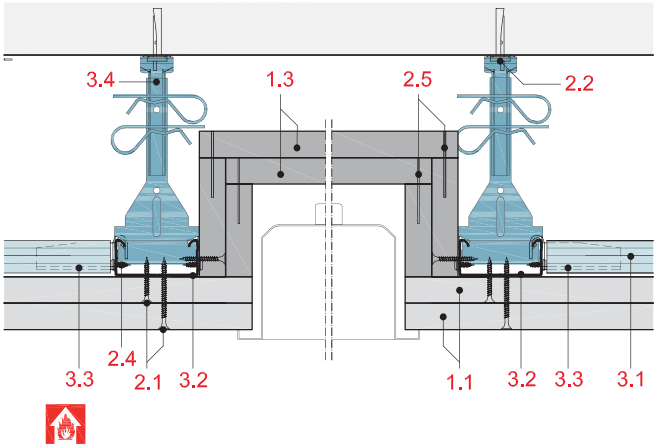

SD21-D-LK90-2

Izvedba podkonstrukcije za vgradnjo ohišja za svetila

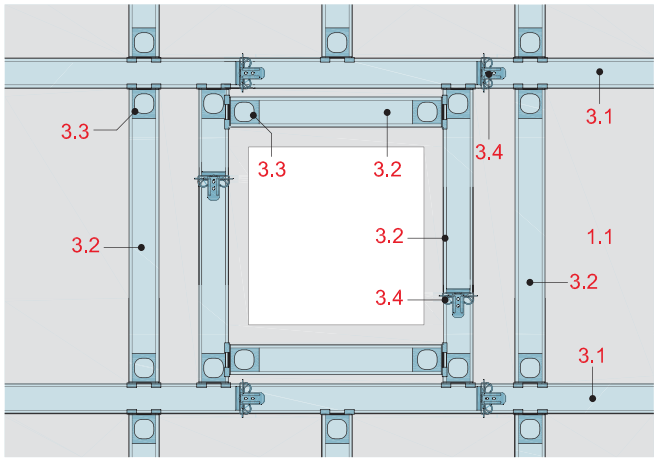

SD21-D-BA90-1

Vgradnja gotovega ohišja za svetila ES-40/EI90

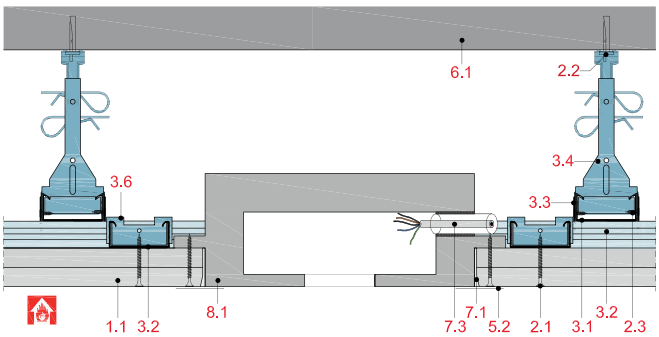

SD21-D-BA90-2

Vgradnja gotovega ohišja za svetila ES-40/EI90

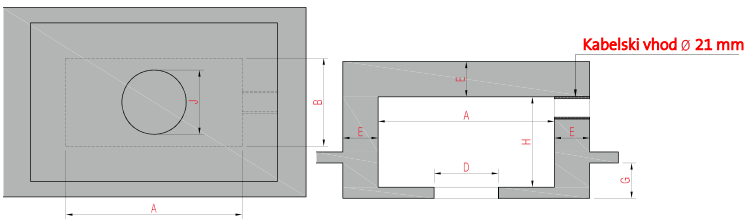

Zatesnitev svetila	Notranje mere* (AxBxH) (mm)	Velikost luknje (D) mm	Deb. stene (E) mm	Velikost luknje (J) mm
ES/EI90	glede na zahteve		40 mm	65 - 75

*V preskušenih velikostih so možne posebne velikosti in vmesne mere!

z zahtevami požarne zaščite s strani prostora, z 2 x 20 mm Die Dicke RF, EI 90

SD21-D-RV90-1

Vgradnja revizijskih vratic FIREREV/BASIC/GP/EI90

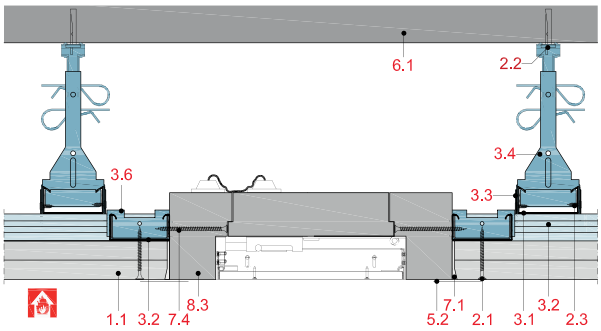

SD21-D-RV90-2

Vgradnja revizijskih vratic FIREREV/Duo/GPS/EI90

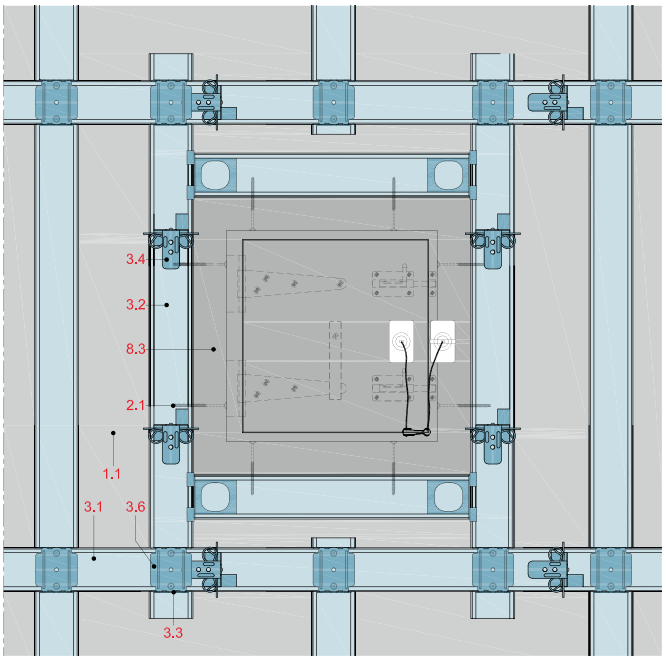

SD21-D-RV90-3

Vgradnja revizijskih vratic FIREREV/Duo/GPS/EI90

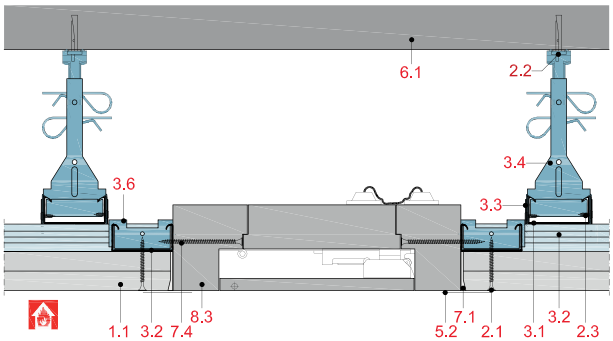

SD21-D-BF90-1

Izvedba dilatacije z pokrivnim pasom plošč

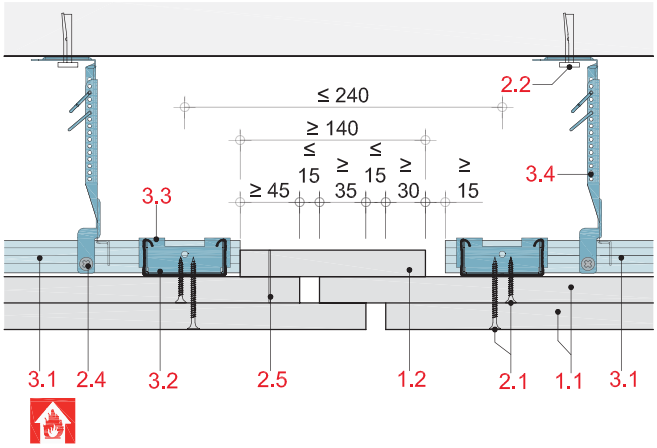

SD21-D-SD90-1

Montaža dodatnega vidnega stropa

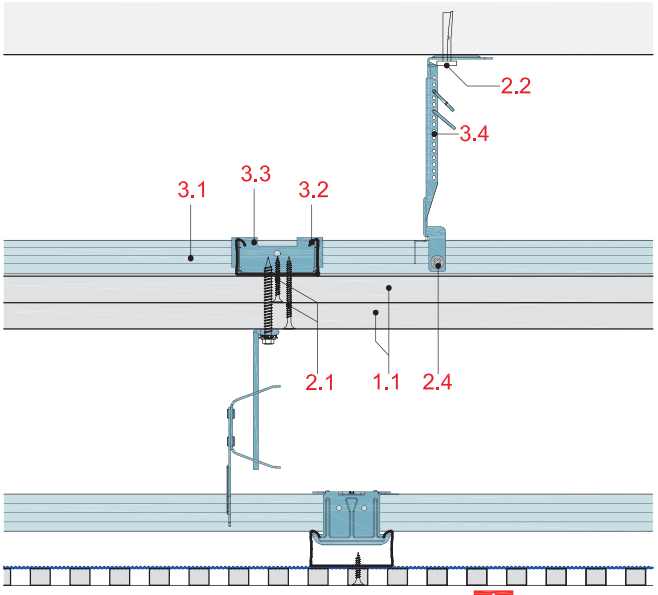

Rigips vidni oz. akustični strop

SD31RF

Samostojni požarno zaščitni stropi

(4.10.15, 4.10.41, 4.10.42, 4.10.43)

Stropna obloga z kovinsko podkonstrukcijo

z Rigips ognjeodporno ploščo RF oz. Rigips Die Dicke RF

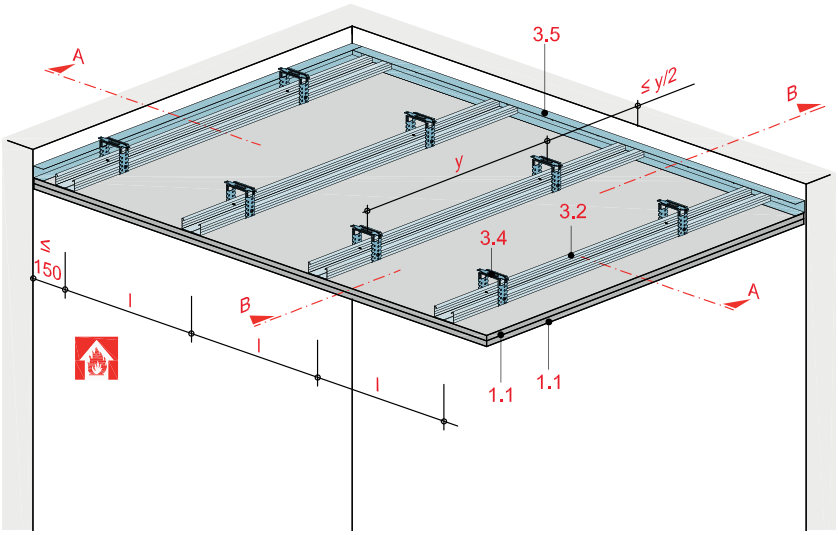

Tehnični podatki

Požarna obremenitev

od spodaj

Požarna zaščita

EI 30 do EI 90

Teža brez dodatnih obtežb

cca. 19 do 39 kg/m²

Prerez A

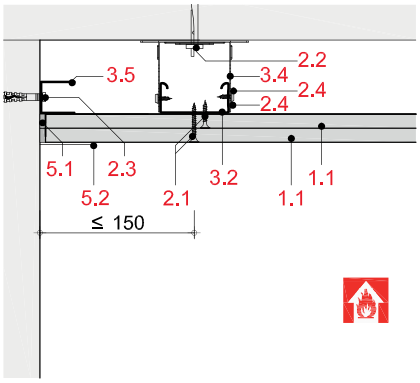

Prerez B

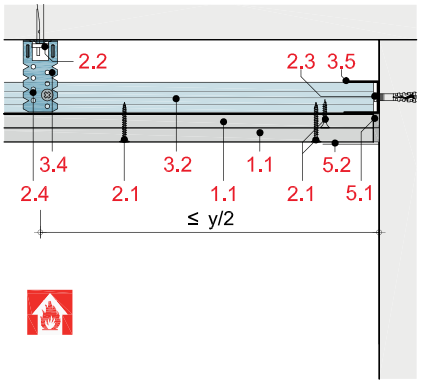

Napotek in razlaga

y = Razmak pritrdil
l = Osni razmak montažnih profilov

Osne razdalje podkonstrukcije veljajo za strope brez dodatnih obtežb.

Sestava sistema

1	Obloga	1.1	Rigips ognjeodporna plošča RF oz. Rigips Die Dicke RF
2	Pritrditve	2.1	Rigips hitrovgradni vijaki TN
		2.2	Pritrditev obešal, npr. Rigips DN kovinski klin
		2.3	Pritrditev na priključnem obodu, npr. Rigips vijak z vložkom
		2.4	Rigips vijaki z plosko glavo
3	Podkonstrukcija	3.2	Montažni profili: RigiProfil stropni profil CD 60/27 ali Rigips klobukasti profil
		3.4	Obešalo: Rigips direktno obešalo, nastavljivo direktno obešalo oz. Rigips direktno obešalo Klick-fix
		3.5	Priključek: RigiProfil zaključni profil UD 28 z tesnilnim trakom
5	Fugiranje	5.1	npr. fugirna masa VARIO, SUPER ali RIFINO TOP
		5.2	Rigips ojačitveni bandažni trak ali se alternativno vgradi Rigips Trennfix ločilni trak, v skladu z navodili za vgradnjo

Podrobna navodila

Detajli EI 90	Stran
Stenski priključek	SD 32
Vgradnja stropnih svetil	SD 33
Dilatacije	SD 33
Preboji splinkerjev in navojnih palic	SD 34
Montaža dodatnega stropa	SD 34

Dopustni osni razmaki podkonstrukcije – z CD stropnimi profili

Obloga mm	Razmak pritrdil* y mm	Osni razmak montaž. profilov l_1 mm	Mineralna volna Deb. mm	Razred požarne odpornosti
brez dodatne obtežbe				
2 x 12,5	850	400	dopustna brez zahtev	EI 30
2 x 15	850	400	dopustna brez zahtev	EI 60
2 x 20	750	400	dopustna brez zahtev	EI 90
3 x 15	750	400	dopustna brez zahtev	EI 90
z dodatno obtežbo ≤ 15 kg/m² (npr. dodaten spuščen strop)				
2 x 12,5	800	400	dopustna brez zahtev	EI 30
2 x 15	800	400	dopustna brez zahtev	EI 60
2 x 20	700	400	dopustna brez zahtev	EI 90
3 x 15	700	400	dopustna brez zahtev	EI 90

l_1 = Pritrditev obloge prečno na montažne profile

Teža obloge

Obloga mm	Osni razmak pritrdil y mm	Osni razmak montažnih profilov l mm	Teža kg/m²
2 x 12,5	850	400	23
2 x 15	850	400	26
2 x 20	750	400	39
3 x 15	750	400	39

Opomba

Dodatne obtežbe niso upoštevane

Obešalni sistemi

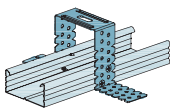

RigiProfil stropni profil CD 60/27 z Rigips direktnim obešalom

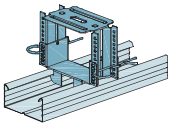

RigiProfil stropni profil CD 60/27 z nastavljivim direktnim obešalom

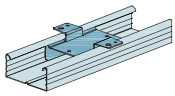

RigiProfil stropni profil CD 60/27 z Rigips direktnim obešalom Klick-fix

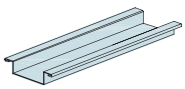

Rigips klobukasti stropni profil

Detajli – samostojni požarno odporni stropi

Stropna obloga z kovinsko podkonstrukcijo

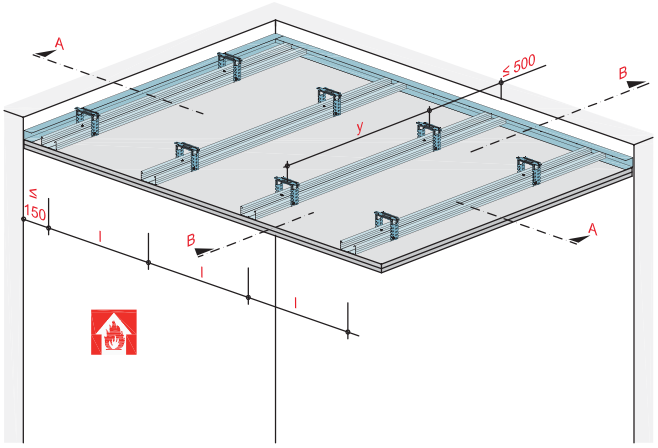

Sestava sistema

1.1	Obloga
1.2	Pasovi plošč d = debelina obloge, širina ≥ 100 mm
1.3	Rigips ognjeodporna plošča RF d = 12,5 mm
1.4	Glasroc F (Ridurit) d = 20 mm
2.1	Rigips hitovgradni vijak TN
2.2	Pritrditev obešal, npr. Rigips DN klin za beton
2.4	Rigips vijak z plosko glavo
2.5	Jeklena sponka
3.2	Montažni profil: RigiProfil stropni profil CD 60/27 ali Rigips klobukasti profil
3.3	Povezovanje profilov: Rigips varnostni prečni veznik
3.4	Obešalo: Rigips direktno obešalo, nastavljivo direktno obešalo oz. Rigips direktno obešalo Klick-fix
3.5	Priključek: RigiProfil priključni profil UD 28 z tesnilnim trakom
4.1	Trak mineralne volne A1, gostote ≥ 25kg/m³, d ≥ 12 mm, b ≥ 100 mm
5.1	npr. fugirna masa VARIO, SUPER ali RIFINO TOP
5.2	Rigips ojačitveni bandažni trak ali se alternativno vgradi Rigips Trennfix ločilni trak, v skladu z navodili za vgradnjo
6.1	Revizijska vratica

z zahtevami požarne zaščite s strani prostora, EI 90, 2 x 20 mm obloga

SD31-D-WT90-1

Priključek na EI 90 montažno, masivno oz. montažno steno jaška z RigiProfil priključnim profilom UD 28 z tesnilnim trakom

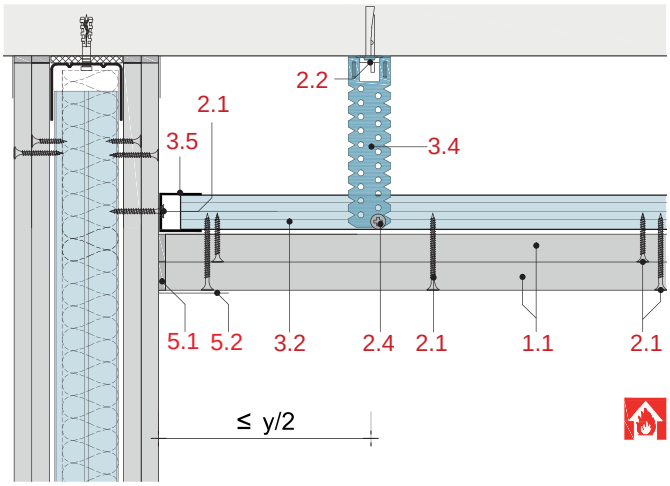

SD31-D-WT90-2

Priključek na EI 90 montažno, masivno oz. montažno steno jaška z Rigips pasom plošč

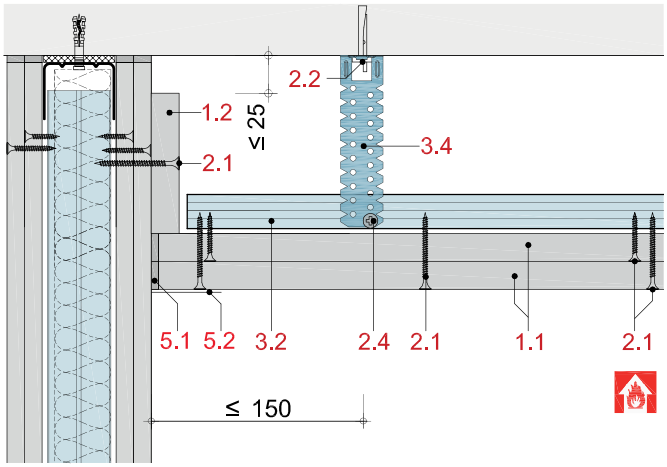

SD31-D-WT90-3

Priključek na EI 90 montažno, masivno oz. montažno steno jaška z Rigips pasom plošč

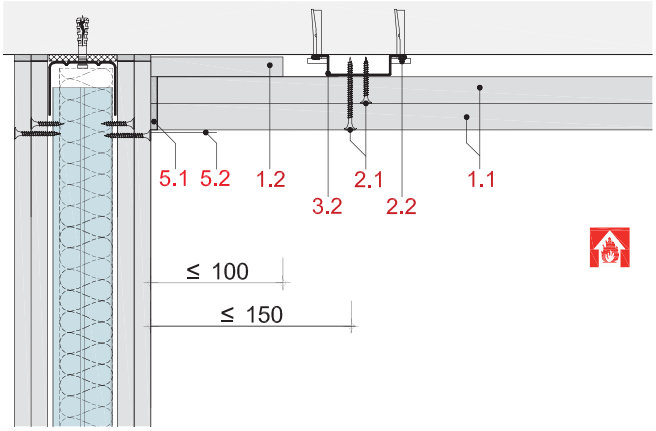

SD31-D-WT90-4

Priključek na EI 90 montažno, masivno oz. montažno steno jaška z pasom mineralne volne

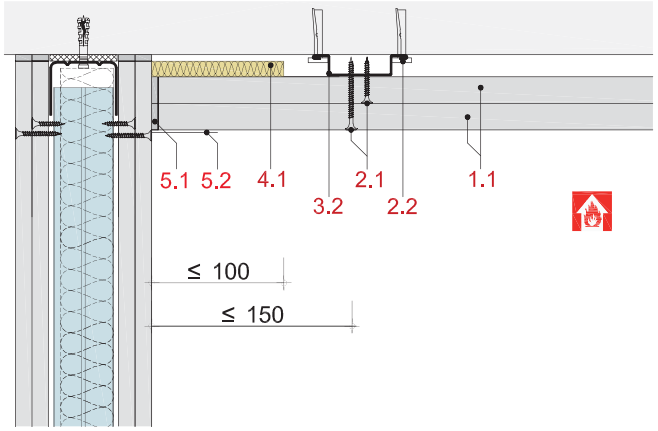

SD31-D-WT90-5

Priključek na EI 90 montažno, masivno oz. montažno steno jaška z senčno fugo

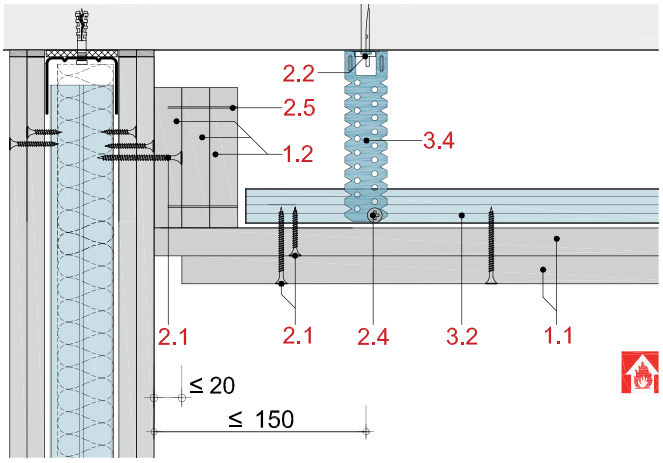

SD31-D-DT90-1

Stenski priključek na Rigips stropno oblogo

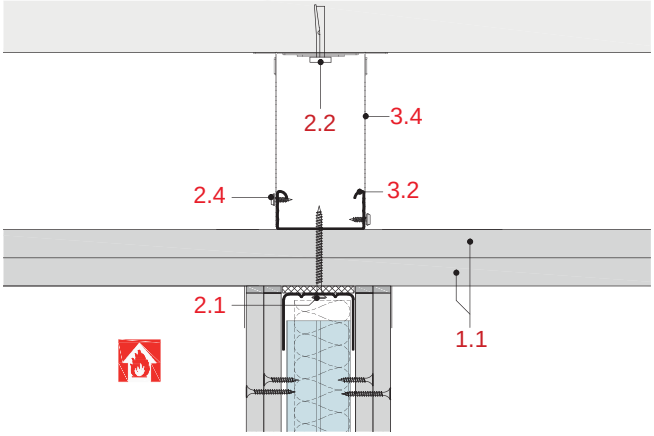

SD31-D-LK90-1

Vgradnja stropne luči

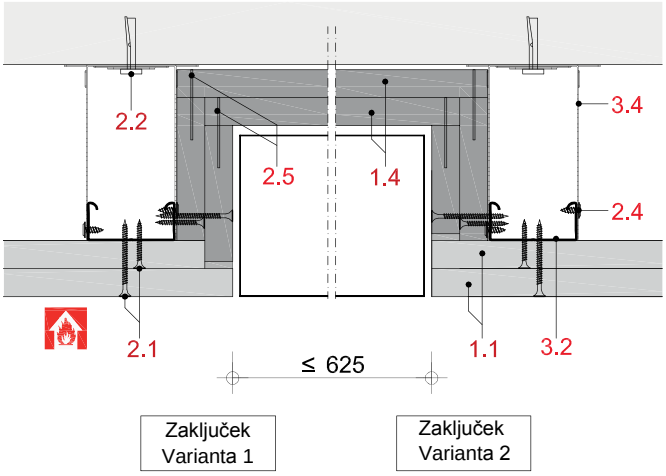

SD31-D-BF90-1

Izvedba dilatacije z pokrivnim pasom plošč

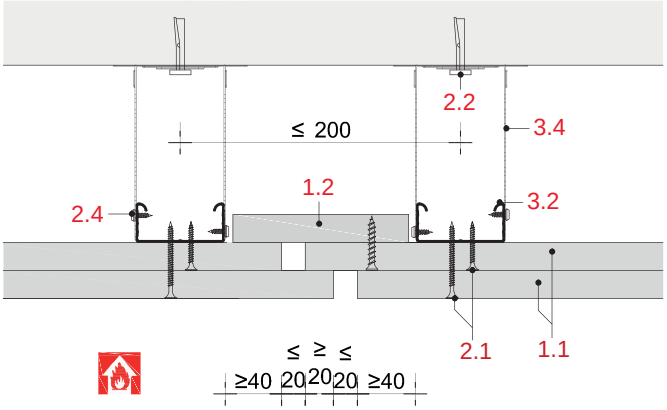

Detajli – samostojni požarno odporni stropi

z zahtevami požarne zaščite s strani prostora, EI 90, 2 x 20 mm obloga

SD31-D-DF90-1

Izvedba preboja splinklerja

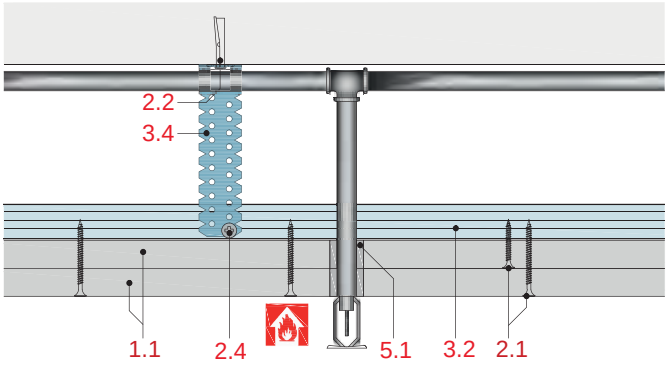

SD31-D-DF90-2

Izvedba preboja navojne palice

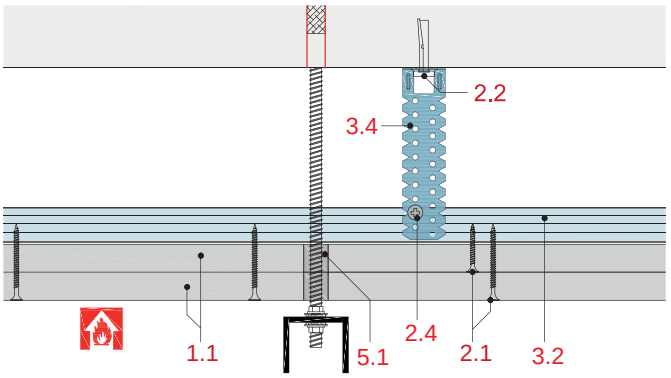

SD31-D-SD90-1

Montaža dodatnega vidnega stropa

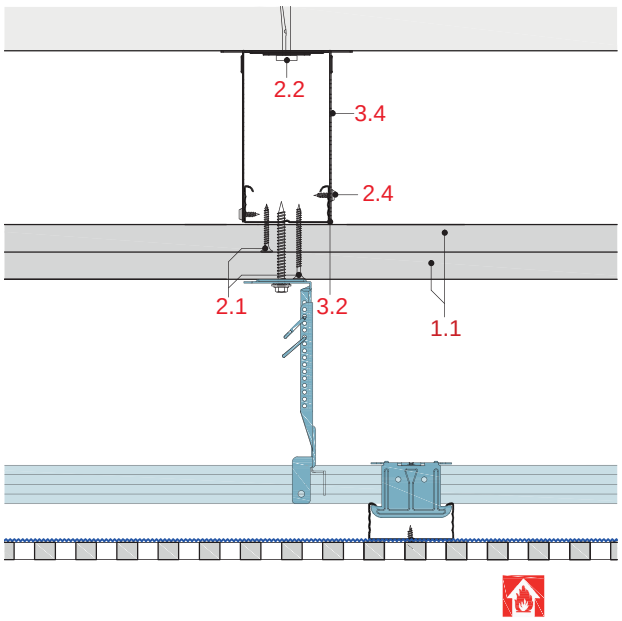

Beležke

SD41RF

Samostojni požarno zaščitni stropi

(4.10.15)

Stropna obloga z leseno podkonstrukcijo, enojne letve

z Rigips Die Dicke RF

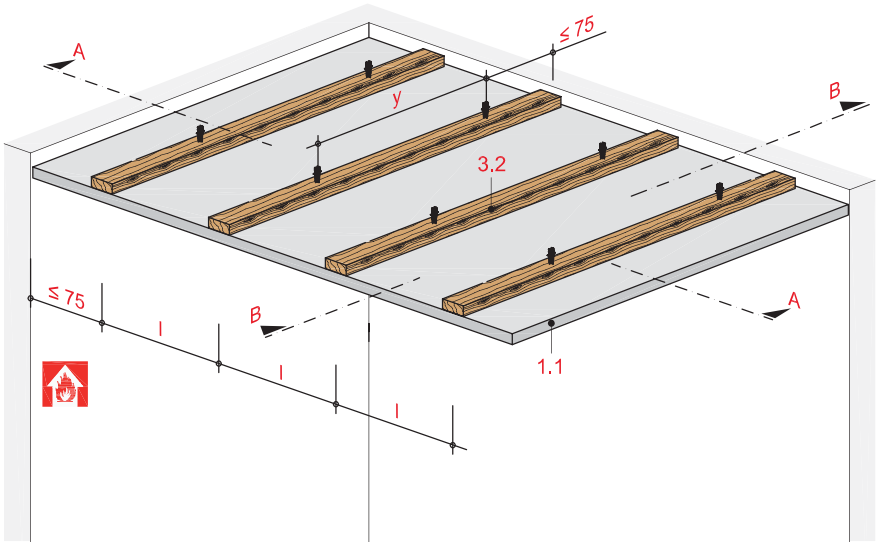

Tehnični podatki

Požarna obremenitev

od spodaj

(z strani prostora)

Požarna zaščita

EI 30

(brez upoštevanja osnovnega stropa)

Teža brez dodatne obtežbe

cca. 19 kg/m²

Prerez A

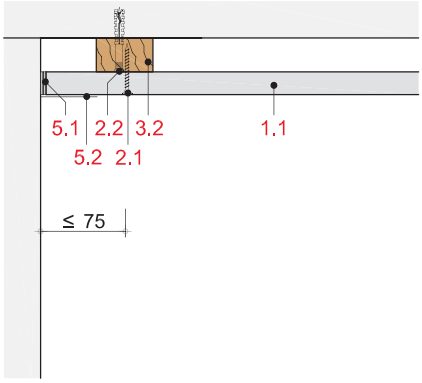

Prerez B

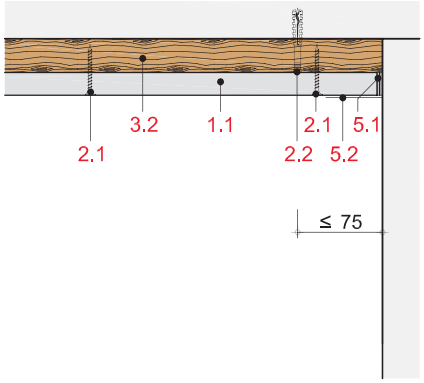

Napotek in razlaga

Obloga
pritrditve obloge prečno na letve.

y = razmak pritrdil
l = osni razmak montažnih letev

Razmaki podkonstrukcije na obodu stropa veljajo za strope brez dodatnih obtežb.

Sestava sistema

1	Obloga	1.1	Rigips Die Dicke RF
2	Pritrditev	2.1	Rigips hitrovgradni vijaki TN (grobi navoj)
		2.2	Pritrditev na obodu, npr. vijačenje okvirja in letev
3	Podkonstrukcija	3.2	Montažne letve: 48/24, 50/30 oz. 60/40 mm
5	Fugiranje	5.1	npr. fugirna masa VARIO, SUPER ali RIFINO TOP
		5.2	Rigips ojačitveni bandažni trak ali se alternativno vgradi Rigips Trennfix ločilni trak, v skladu z navodili za vgradnjo

Dopustni osni razmaki podkonstrukcije

Obloga mm	Razmak pritrdil y mm	Osni razmak montažnih letev l_1 mm	Sloj mineralne volne Deb. mm	Razred požarne odpor-nosti
brez dodatne obtežbe				
1 x 20	750	400	dopustna brez zahtev	EI 30

l_1 = Pritrditev obloge prečno na profile

Teža stropne obloge

Obloga mm	Nosilne letve mm	Osni razmak nosilnih letev l mm	Teža kg/m²
1 x 20	60/40	750	19

Opomba

Dodatne obtežbe niso upoštevane

SD51RF

Samostojni požarno odporni stropi

(4.10.11)

Stenska obloga z leseno podkonstrukcijo, dvojne letve

z Rigips ognjeodporno ploščo RF oz. Rigips Die Dicke RF

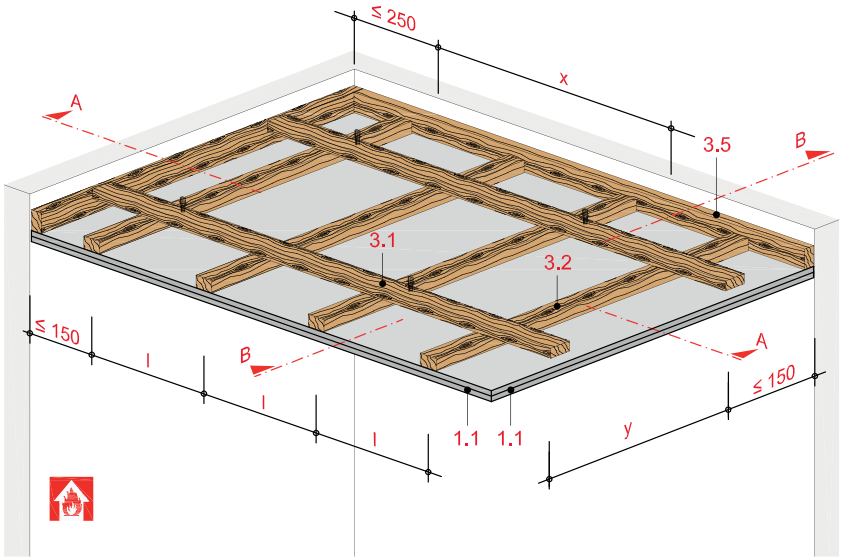

Tehnični podatki

Požarna obremenitev

od spodaj
(s strani prostora)

Požarna zaščita

EI 30 do EI 90

Teža brez dodatne obtežbe

cca. 24 do 36 kg/m²

Prerez A

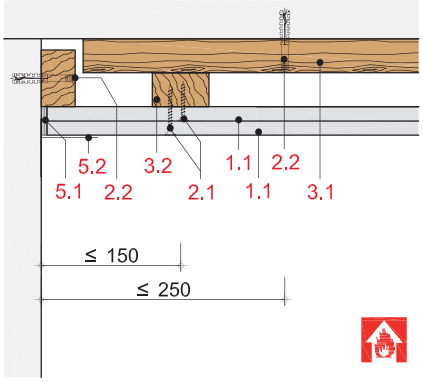

Prerez B

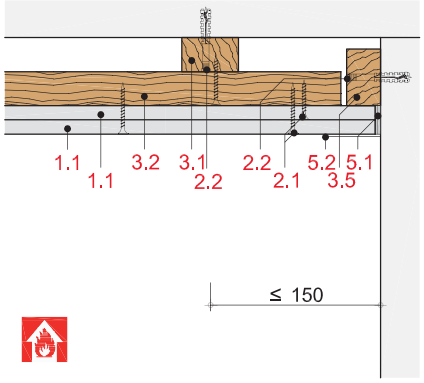

Napotek in razlaga

Obloga
Montaža obloge možna prečno ali vzdolžno na letve.

x = Razmak pritrdil
l = Osni razmak montažnih letev
y = Osni razmak nosilnih letev
Razmaki podkonstrukcije na obodu stropa veljajo za strope brez dodatnih obtežb.

Systemaufbau

1	Obloga	1.1	Rigips ognjeodporna plošča RF oz. Rigips Die Dicke RF
2	Pritrditev	2.1	Rigips hitrovgradni vijaki TN (grobi navoj)
		2.2	Pritrditev na obodu, npr. vijačenje okvirja in letev
3	Podkonstrukcija	3.1	Nosilne letve: 60/40 mm
		3.2	Montažna letev: 48/24, 50/30 oz. 60/40 mm
		3.5	Zaključna letev: 60/40 mm
5	Fugiranje	5.1	npr. fugirna masa VARIO, SUPER ali RIFINO TOP
		5.2	Rigips ojačitveni bandažni trak ali se alternativno vgradi Rigips Trennfix ločilni trak, v skladu z navodili

Največji osni razmaki podkonstrukcije

Obloga	Razmak pritrdil x Nosilne letve 60/40	Osni razmak nosilnih letev y Nosilne letve 50/30	60/40	Osni razmak montažnih letev l_1	Mineralna volna Deb.	Gostota	Razred požarne odpornosti
mm	mm	mm	mm	mm	mm	kg/m³	
brez dodatne obtežbe							
2 x 12,5	850	750	850	400	dopustna brez zahtev		EI 30
2 x 15	850	750	850	400	dopustna brez zahtev		EI 60
2 x 20	600	600	700	400	dopustna brez zahtev		EI 90
3 x 15	600	600	700	400	dopustna brez zahtev		EI 90
z dodatno obtežbo ≤ 15 kg/m² (npr. dodaten viden strop)							
2 x 12,5	800	650	750	400	dopustna brez zahtev		EI 30
2 x 15	800	650	750	400	dopustna brez zahtev		EI 60
2 x 20	500	500	600	400	dopustna brez zahtev		EI 90
3 x 15	500	500	600	400	dopustna brez zahtev		EI 90

l_1 Pritrditev obloge prečno na profile

Teža stropne obloge

Obloga	Nos.letve y	Osni razmak nosilnih letev	Montažne letve	Osni razmak montažnih letev l	Teža
mm	mm	mm	mm	mm	kg/m²
2 x 12,5	60/40	850	60/40	400	25
2 x 15	60/40	850	60/40	400	28
2 x 20	60/40	700	60/40	400	41
3 x 15	60/40	700	60/40	400	41

Opomba

Dodatne obtežbe niso upoštevane.

Pritrditvene variante

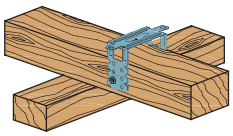

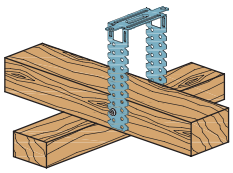

Rigips direktno obešalo

Opomba

Za izravnavo neravnin osnovnega stropa ali za vodenje instalacij, se lahko uporabi Rigips direktno obešalo

Beležke

Beležke

Beležke

© Saint-Gobain Rigips Austria GesmbH.
Nova izdaja Načrtovanje in gradnja, Januar 2017.

Ta brošura je namenjena Vam, kot šolanim strokovnjakom. Navedba in skiciranje morebitnih suhomontažnih del, ne veljajo kot smernice za izvedbo, razen v primeru, če je to izrecno navedeno.

Vsi podatki v tej brošuri, ustrezajo najnovejšim spoznanjem tehnike in razvoja. Po naših najboljših močeh smo se potrudili, da smo jih pripravili za Vas. Stalno se trudimo, da raziščemo nove možnosti uporabe in izvedbe, zato so te navedbe podvržene spremembam, za katere si pravico pridržujemo. Zagotovite si najnovejšo izdajo te brošure in boste na tekočem z najsodobnejšimi dognanji razvoja in tehnike. Pridržujemo si pravico do tiskarskih napak.

RIGIPS proizvodi dosegajo po večini višje nivoje kvalitete, kot to zahtevajo tehnične norme. RIGIPS izdelki so med sebojno usklajeni. Usklajenost in kompatibilnost je potrjena preko naših internih in tudi tujih zunanjih preizkusov. Vsi podatki v tej brošuri so osnovani na dejstvu, da uporabljamo Rigips izdelke. V kolikor v tej brošuri ni izrecno navedeno, potem ne moremo sklepati, da je možna kombinacija z drugimi sistemi oziroma, da lahko zamenjujemo komponente, razen če je za to predložena garancija ali kako drugo jamstvo.

Upoštevajte, da so podlaga za naše poslovno sodelovanje, naši splošni prodajni, dobavni in plačilni pogoji (AGBs), ki so izdani v najnovejši izdaji. Naši splošni prodajni, dobavni in plačilni pogoji (AGBs) so objavljeni na spletni strani http// www.rigips.com ali pa Vam jih pošljemo na Vašo zahtevo.

Veselimo se dobrega sodelovanja z Vami in Vam želimo, da žanjete uspehe na Vaši poklicni poti z našimi sistemskimi rešitvami.

Saint-Gobain Rigips Austria GesmbH

1. Izdaja/2000/1/17/Hrabe/HS Druck

Saint-Gobain Rigips Austria GesmbH
Zentrale
Unterkainisch 24
8990 Bad Aussee, Österreich,
Tel. 03622/505-0
www.rigips.com

Saint-Gobain gradbeni izdelki d.o.o.
sektor Rigips
Leskoškova cesta 12
1000 Ljubljana, Slovenija,
Tel. 00386 (0) 1 500 18 10
www.rigips.com

Pridržujemo si pravico do tiskarskih napak in tehničnih sprememb.